C A D P R O J E K T , s. r. o., P R I E V I D Z A, Ciglianska 9
Projektový ateliér, Košovská cesta 24, 971 01 Prievidza

Názov stavby

ZVÝŠENIE ENERGETICKEJ ÚČINNOSTI BUDOVY MATERSKÁ ŠKOLA, RUDNIANSKA LEHOTA

Objekt:

Časť: **STAVEBNO-ARCHITEKTONICKÉ RIEŠENIE**

v.č.14 – Charakteristické detaily

Miesto stavby	:**Obec Rudnianska Lehota, p.č. 1583**
Investor	:**Obec Rudnianska Lehota**
Zodpov. projektant	: **Ing. DOBIŠOVÁ Daniela, CADPROJEKT, s.r.o. Prievidza**
Projektant	: **Ing. SLÍŽOVÁ Jaroslava, CADPROJEKT, s.r.o. Prievidza**
Stupeň	: **Stavebné úpravy**
Dátum	: **01/2017**
Zákazkové číslo	: **21/14**

CADPROJEKT, s.r.o.
Ciglianska 9, 971 01 Prievidza
IČO: 31 627 251

DETAIL - NADPRAŽIE VÝPLNE OTVORU V OBVODOVOM MURIVE

M-1:5

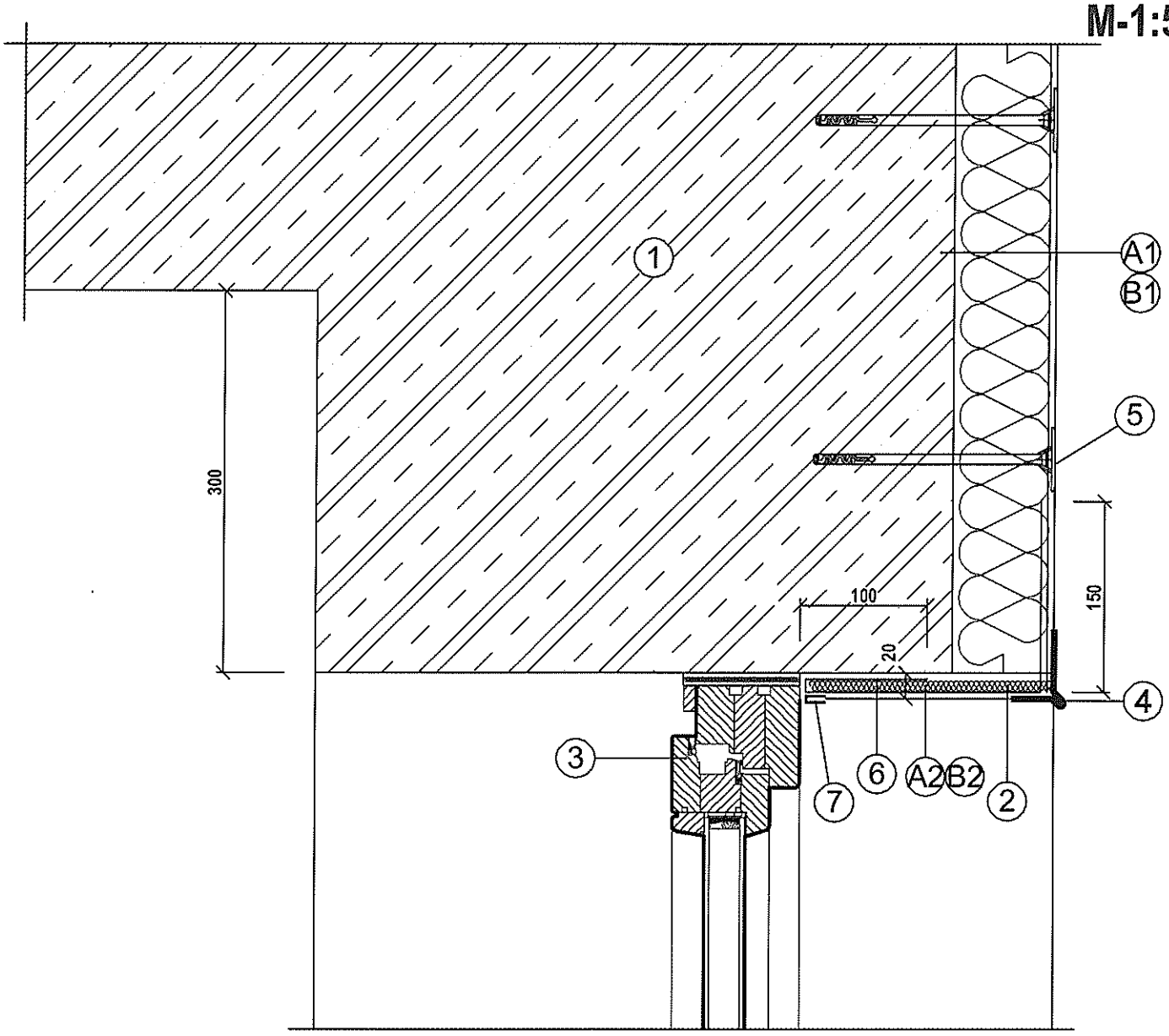

Popis jednotlivých prvkov detailu:

1. EXISTUJÚCE OBVODOVÉ MURIVO TEHLA PLNÁ PÁLENÁ RESP. Ž.B. KONŠTRUKCIA PREKLADU
2. ZATEPLENIE OSTENIA POLYSTYRÉNOM XPS, alebo EPS 70 F HRÚBKY 20mm VIĎ. SKLADBY A2, B2
3. EXISTUJÚCE PLASTOVÉ VÝPLENE OTVOROV
4. ÚPRAVA NADPRAŽIA OTVORU OKAPOVÝ NOS S INTEGROVANOU SKLOTEXTILNOU SIEŤKOU
5. PLASTOVÁ TANIEROVÁ HMOŽDINKA
6. ZALOŽENIE SKLOTEXTILNEJ SIEŤKY PRI OSTENÍ MIN. 100MM
7. APU LIŠTA NALEPENÁ NA RÁM VÝPLNE OTVORU

SCHÉMA PREKRYTIA VÝSTUŽNEJ MRIEŽKY
alt. s APU lištou

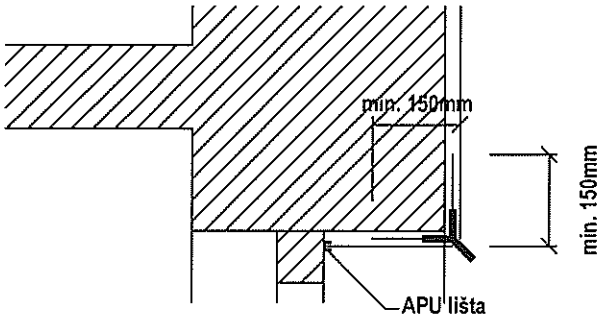

SCHÉMA PREKRYTIA VÝSTUŽNEJ MRIEŽKY
alt. bez APU lišty

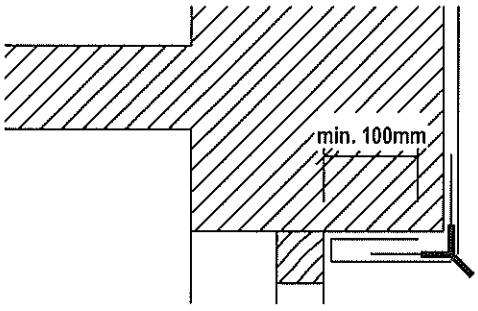

DETAIL - OSTENIE VÝPLNE OTVORU V OBVODOVOM MURIVE M-1:5

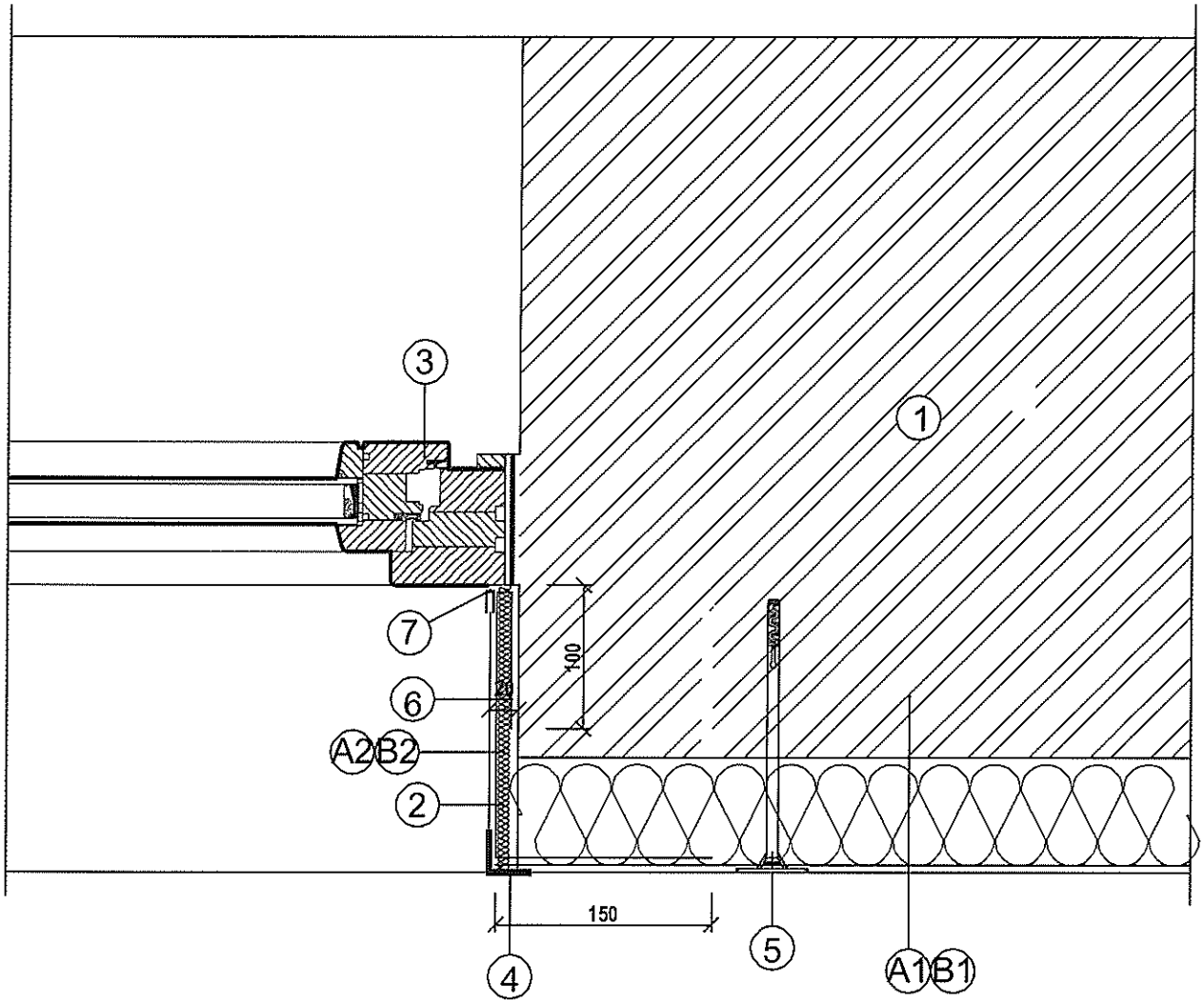

Popis jednotlivých prvkov detailu:

1. EXISTUJÚCE OBVODOVÉ MURIVO TEHLA PLNÁ PÁLENÁ
2. ZATEPLENIE OSTENIA POLYSTYRÉNOM XPS, alebo EPS 70 F HRÚBKY 20mm VIĎ. SKLADBY A2, B2
3. EXISTUJÚCE PLASTOVÉ VÝPLENE OTVOROV
4. ÚPRAVA NADPRAŽIA OTVORU AL ROHOVNÍK S INTEGROVANOU SKLOTEXTILNOU SIEŤKOU
5. PLASTOVÁ TANIEROVÁ HMOŽDINKA
6. ZALOŽENIE SKLOTEXTILNEJ SIEŤKY PRI OSTENÍ MIN. 100MM
7. APU LIŠTA NALEPENÁ NA RÁM VÝPLNE OTVORU

SCHÉMA PREKRYTIA VÝSTUŽNEJ MRIEŽKY
alt. s APU lištou

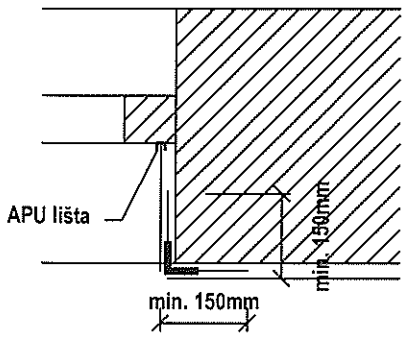

SCHÉMA PREKRYTIA VÝSTUŽNEJ MRIEŽKY
alt. bez APU lišty

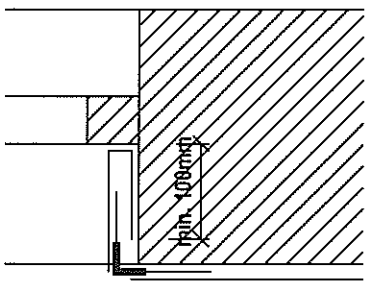

DETAIL - PARAPET OKENNÉHO OTVORU V OBVODOVOM MURIVE

M-1:5

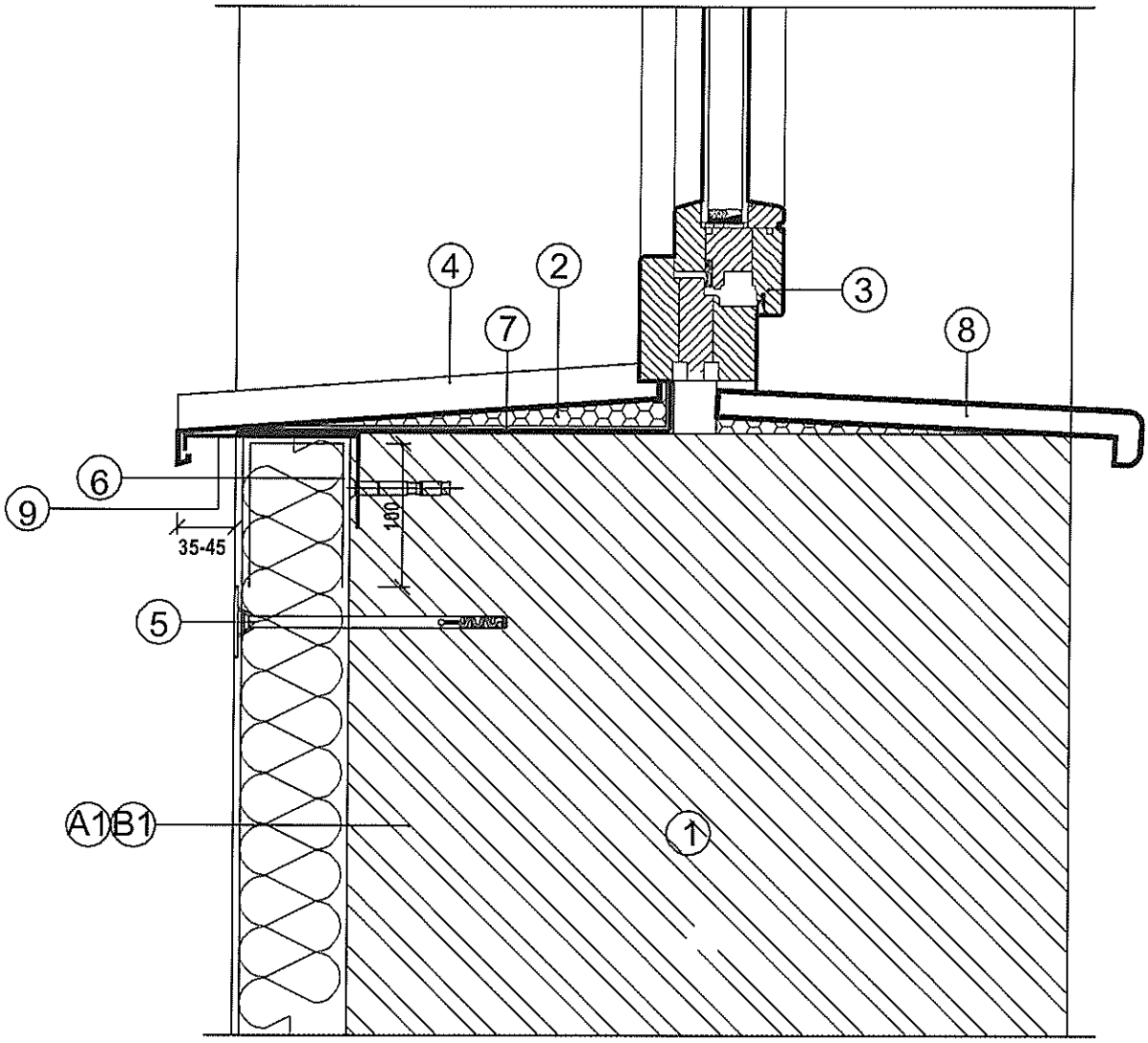

Popis jednotlivých prvkov detailu:

1. EXISTUJÚCE OBVODOVÉ MURIVO TEHLA PLNÁ PÁLENÁ
2. VYPENENIE PRIESTORU POD PARAPETOM PUR PENOU HR. 30-40MM
3. EXISTUJÚCE PLASTOVÉ VÝPLENE OTVOROV
4. ÚPRAVA VONKAJŠIEHO PARAPETU OKENNÉHO OTVORU AL PARAPET HR. 1MM S PLASTOVÝMI KRYTKAMI
5. TANIEROVÁ HMOŽDINKA
6. ZALOŽENIE SKLOTEXTILNEJ SIEŤKY PRI OSTENÍ MIN. 100MM
7. PAROPRIEPUSTNÁ PÁSKA
8. ÚPRAVA VNÚTORNÉHO PARAPETU OKENNÉHO OTVORU DREVENÝ PARAPET /NIE JE PREDMETOM PROJEKTU/
9. PRÍPONKA PARAPETU /PRI VÄČŠÍCH VYLOŽENIACH ALEBO DĽŽKACH/

SCHÉMA PREKRYTIA
VÝSTUŽNEJ MRIEŽKY

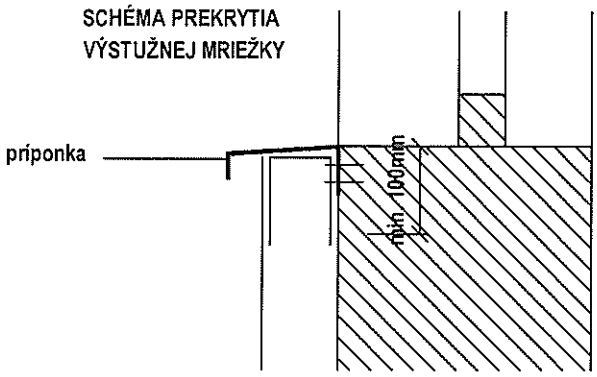

DETAIL - VYBRANÉ ZÁSADY ZATEPĽOVANIA

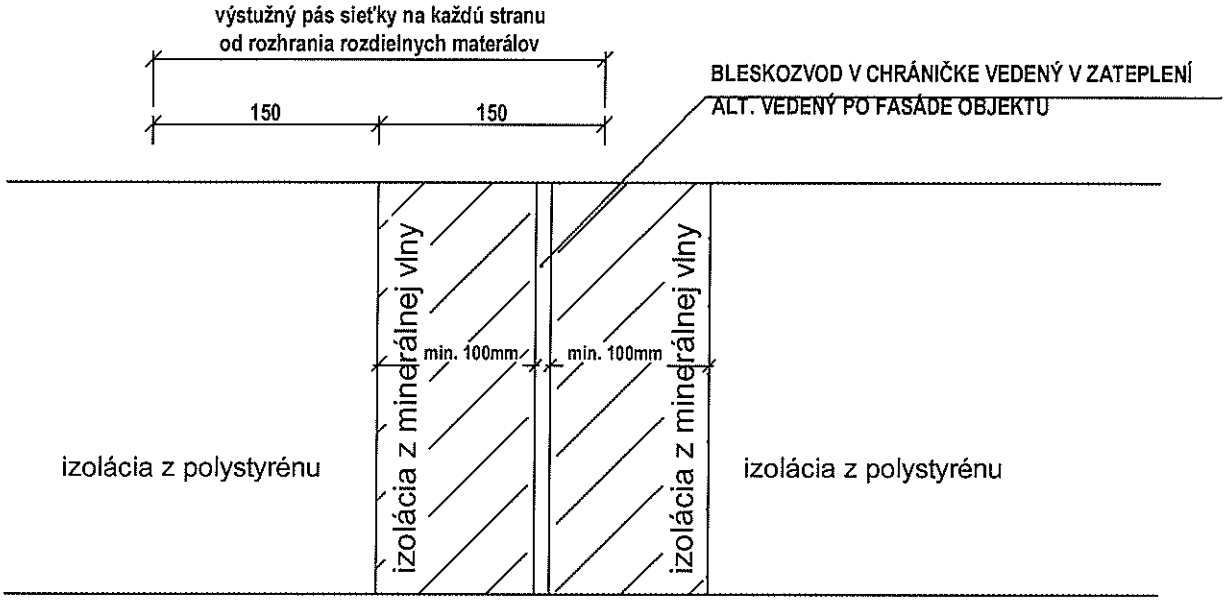

Úprava zateplenia v okolí bleskozvodu

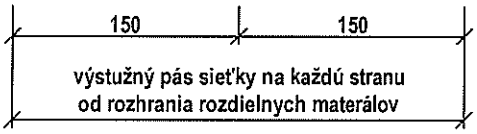

POZNÁMKA:

- PLATÍ AJ V PRÍPADE BLESKOZVODU VEDENÉHO PO FASÁDE, ALE LEN KEĎ JE VEDENIE BLESKOZVODU VYLOŽENÉ PRED FASÁDU MENEJ AKO 100MM

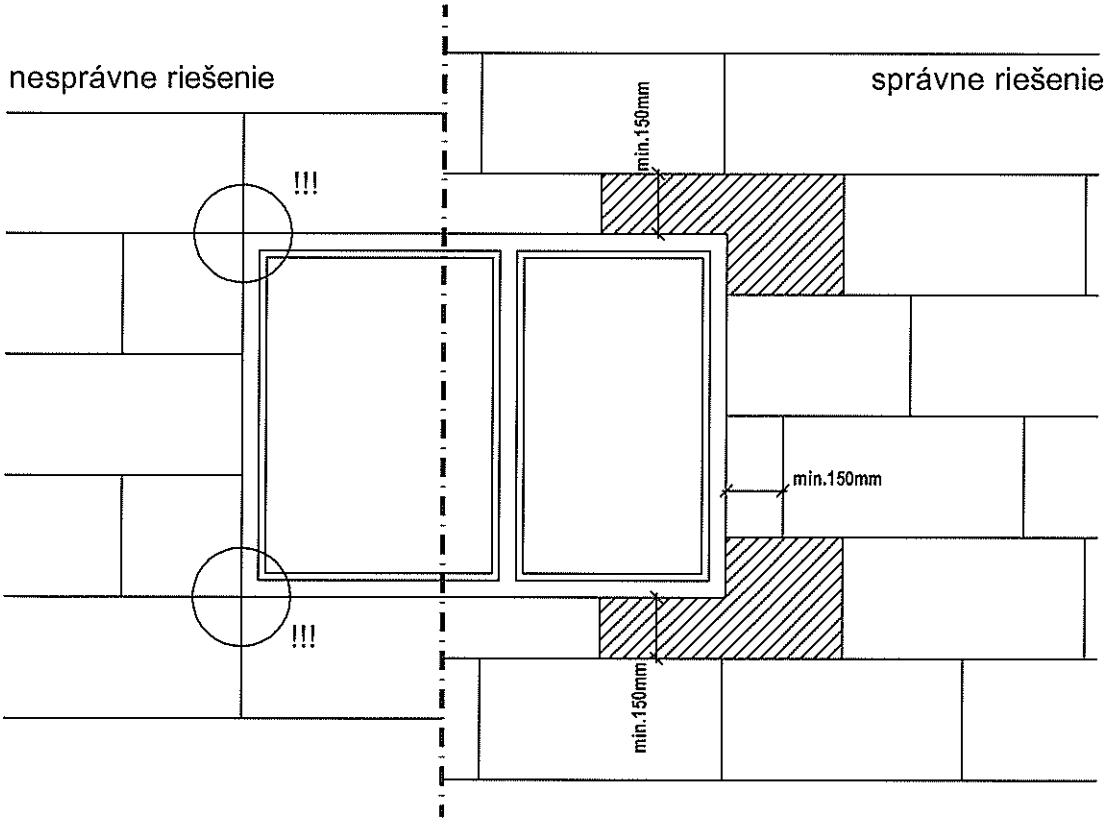

preloženie sklotextilnej mriežky min. 100 v každom smere !!!

DETAIL - ZALOŽENIE KZS

M-1:5

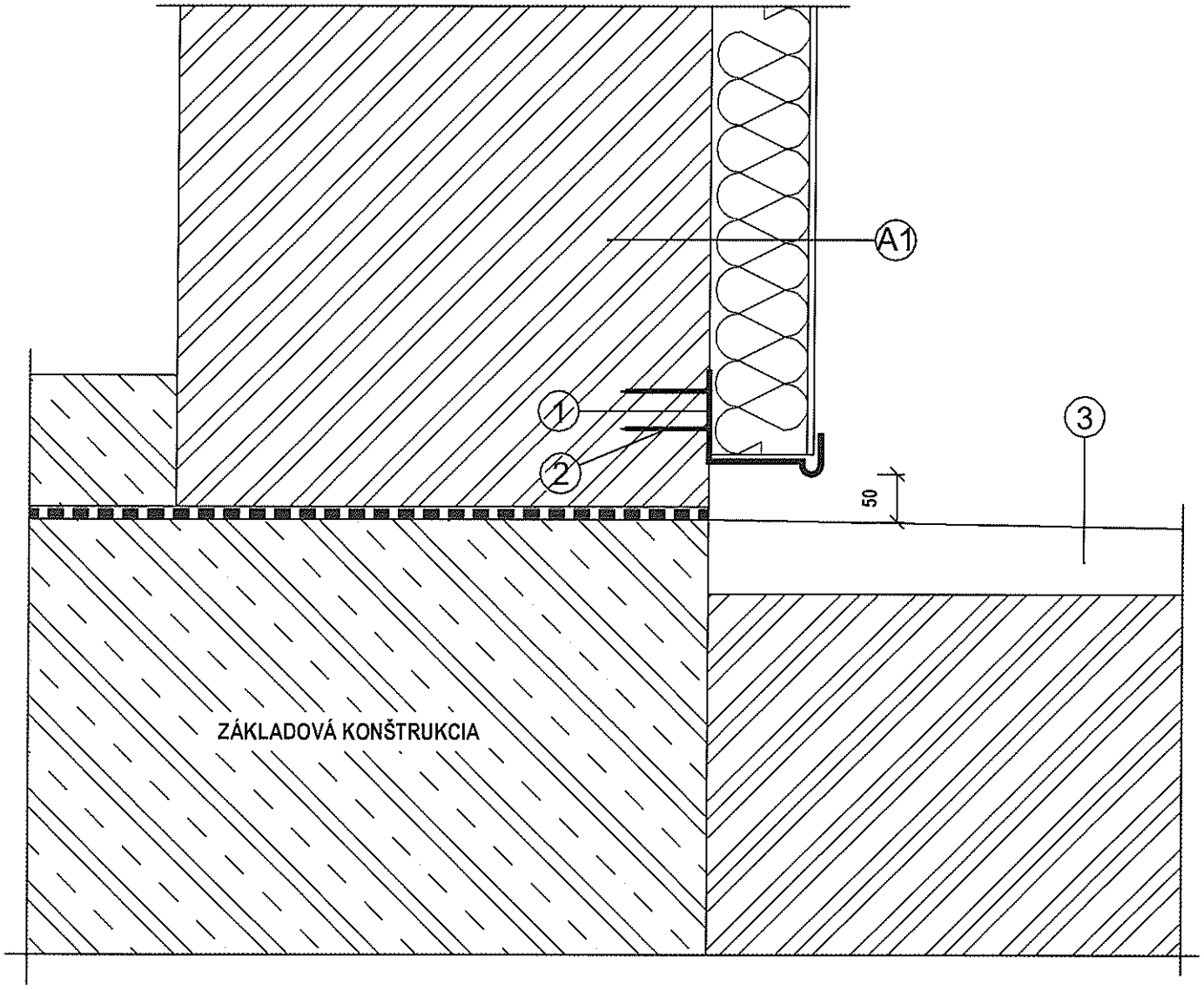

Popis jednotlivých prvkov detailu:

1. SOKLOVÁ ZAKLADACIA LIŠTA
2. KOTVENIE ZAKLADACEJ LIŠTY
3. ODKVAPNÝ CHODNÍK

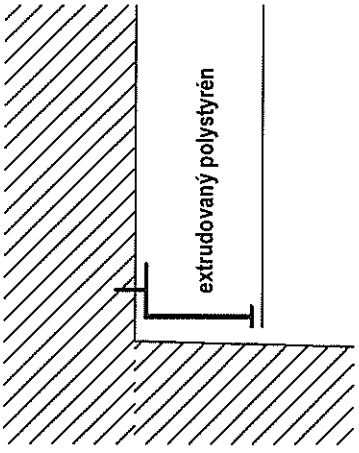

DETAIL - ZATEPLENIE V MIESTE KONZOLY UCHYTENIA BLESKOZVODU VEDENÉHO PO FASÁDE

M-1:5

REZ

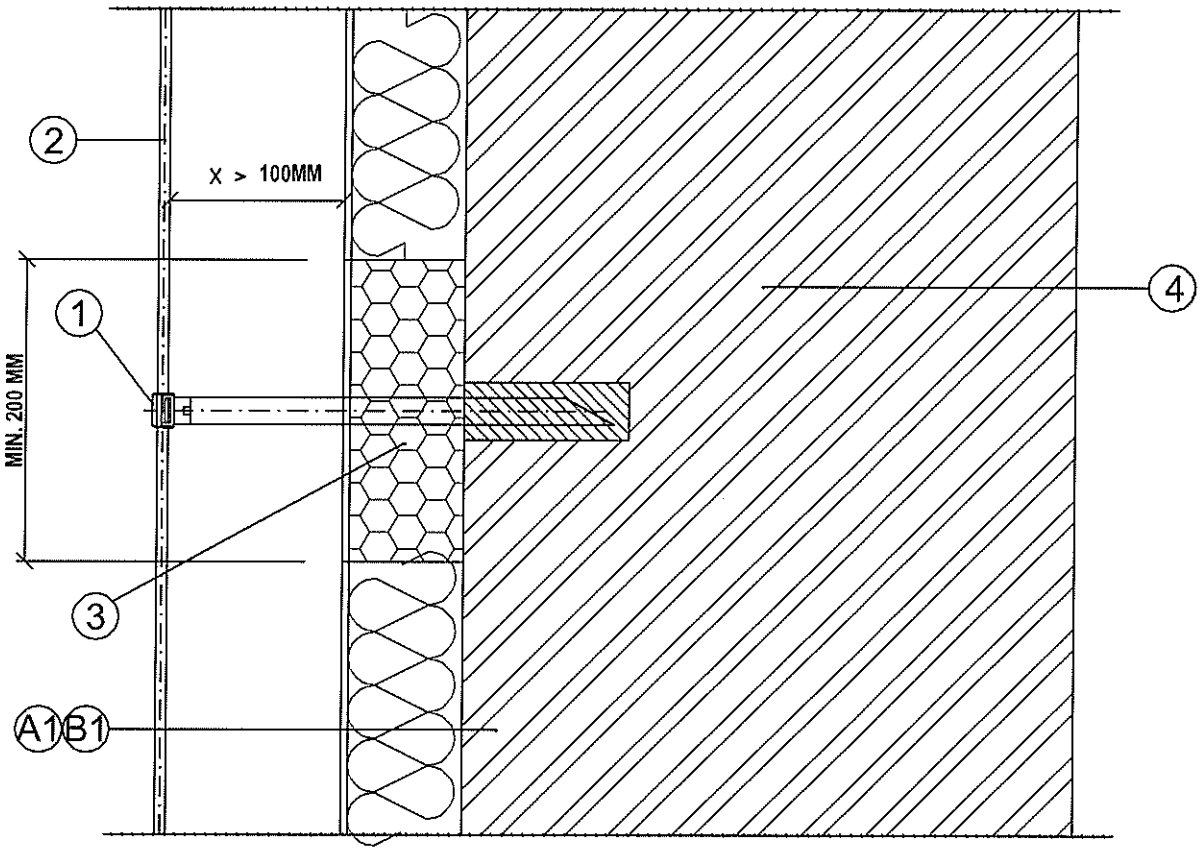

Popis jednotlivých prvkov detailu:

1. NOVÁ KONZOLA UCHYTENIA BLESKOZVODU
2. BLESKOZVOD
3. ŠTVOREC Z MINERÁLNEJ VLNY MIN. ROZMER 200 x 200 MM
4. EXISTUJÚCI OBVODOVÝ PLÁŠŤ

POHĽAD

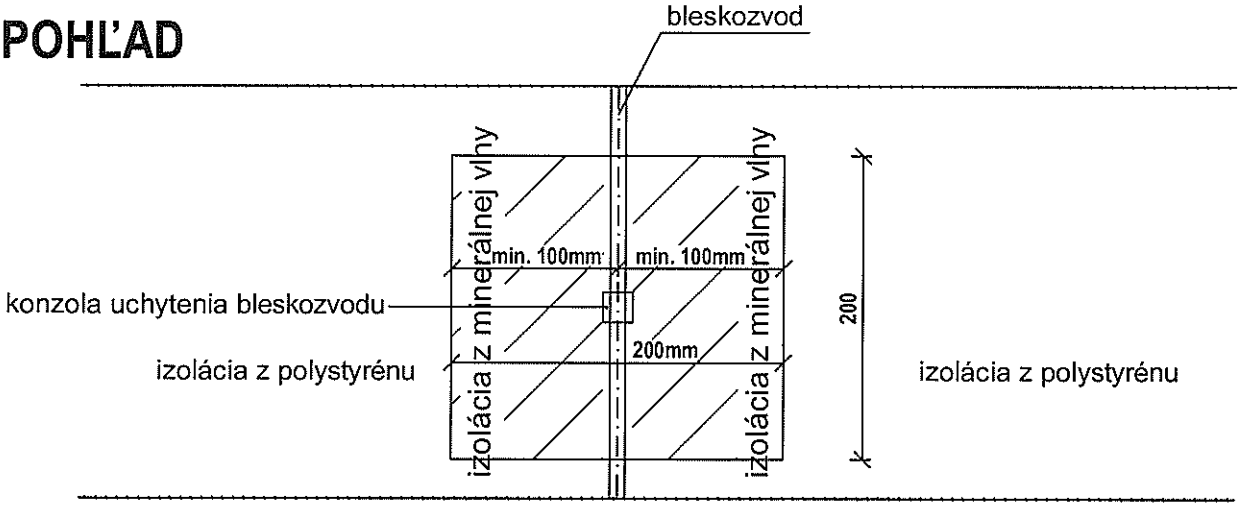

preloženie sklotextilnej mriežky min. 100 v každom smere !!!

POZNÁMKY:

- V KAŽDOM MIESTE OKOLO KONZOLY UCHYTENIA BLESKOZVODU BUDÚ NA ZATEPLENIE POUŽITÉ ŠTVORCE Z MINERÁLNEJ VLNY MIN. PLOCHY 200 x 200 MM A V PRÍSLUŠNEJ HRÚBKE.
- PLATÍ V PRÍPADE, KEĎ JE VEDENIE BLESKOZVODU VYLOŽENÉ PRED FASÁDU VIAC AKO 100MM

DETAIL č. 6 - DILATAČNÁ ŠKÁRA V PLOCHE PRIEČELIA

M-1:5

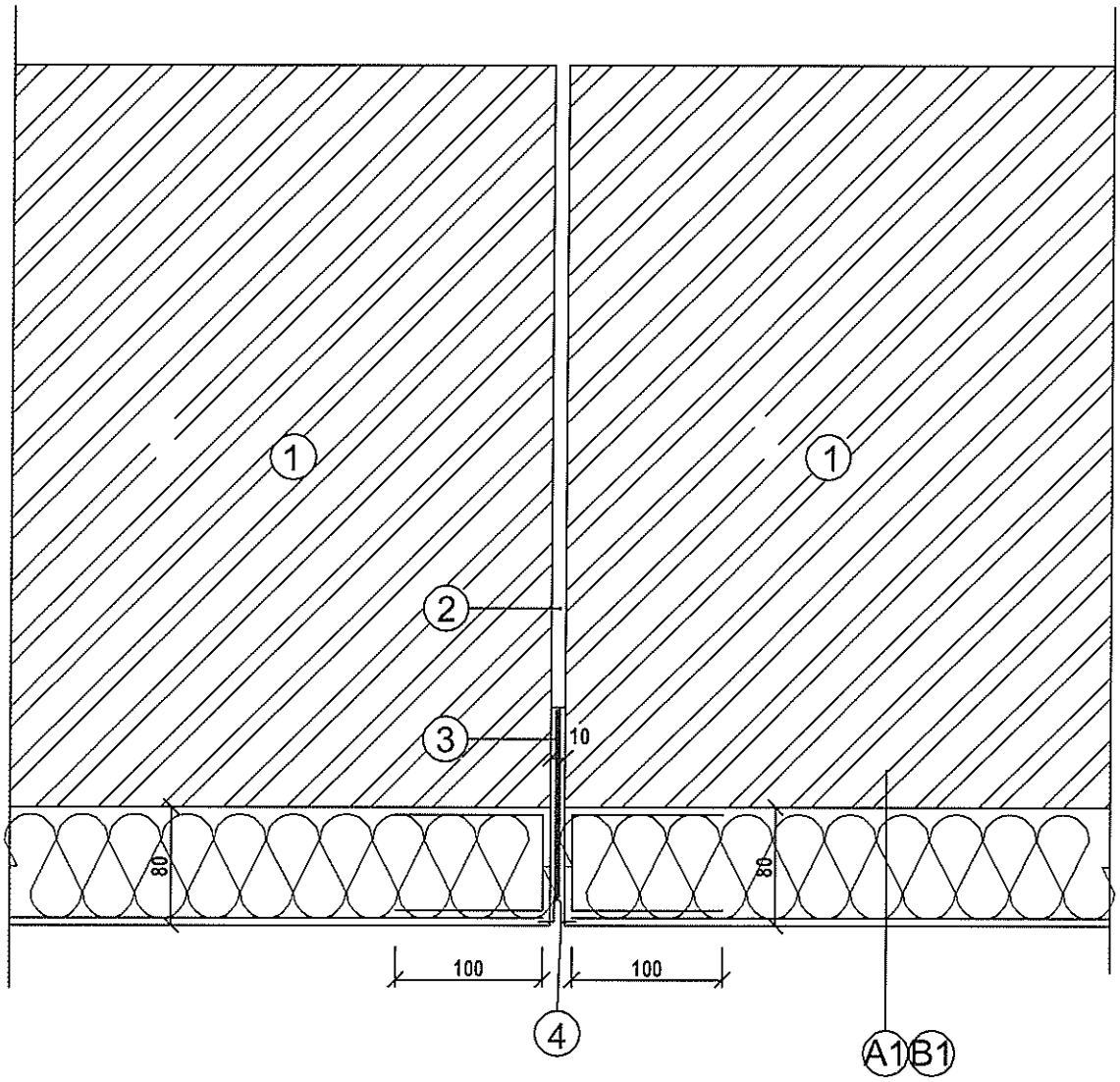

SCHÉMA PREKRYTIA
VÝSTUŽNEJ MRIEŽKY

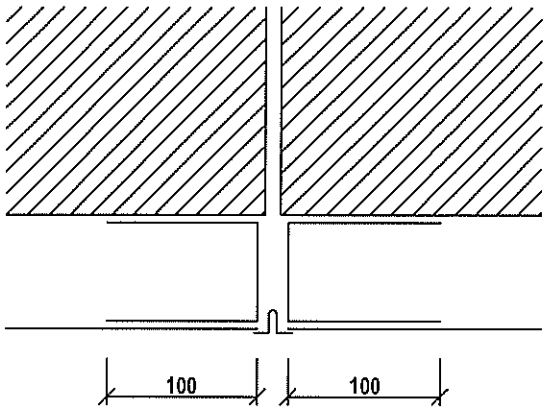

Popis jednotlivých prvkov detailu:

1. EXISTUJÚCE OBVODOVÉ MURIVO TEHÁL PP
2. DILATAČNÁ ŠKÁRA
3. TEPELNÁ IZOLÁCIA AKO VÝPLŇ ŠKÁRY
4. DILATAČNÝ ŠKÁROVÝ PROFIL Z FÓLIE S PÁSOM MRIEŽKY

DETAIL - ÚPRAVA LOGGIE

M-1:5

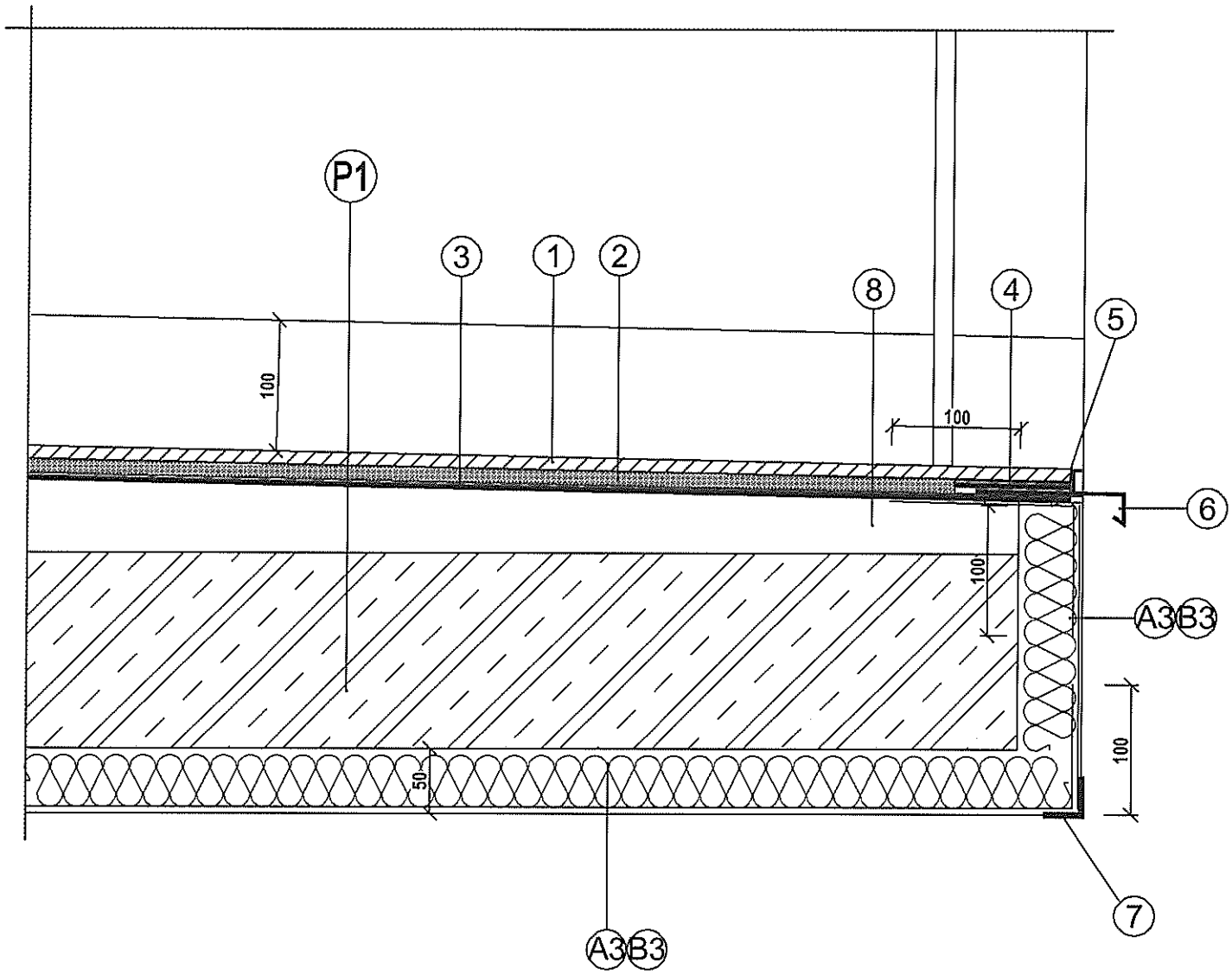

Popis jednotlivých prvkov detailu:

1. KERAMICKÁ DLAŽBA PROTIŠMYKOVÁ A MRAZUVZDORNÁ HR. 10MM
2. FLEXIBILNÉ A MRAZUVZDORNÉ LEPIDLO NA DLAŽBU
3. NÁTEROVÁ HYDROIZOLÁCIA
4. VÝSTUŽNÁ DETAILOVÁ PÁSKA
5. TRVALE PRUŽNÝ TMEL
6. BALKÓNOVÁ ODKVAPOVÁ LIŠTA SO ZARÁŽKOU
7. ROHOVÝ UHOLNÍK SO SIEŤKOU

DETAIL - VETRACIA MRIEŽKA

M-1:5

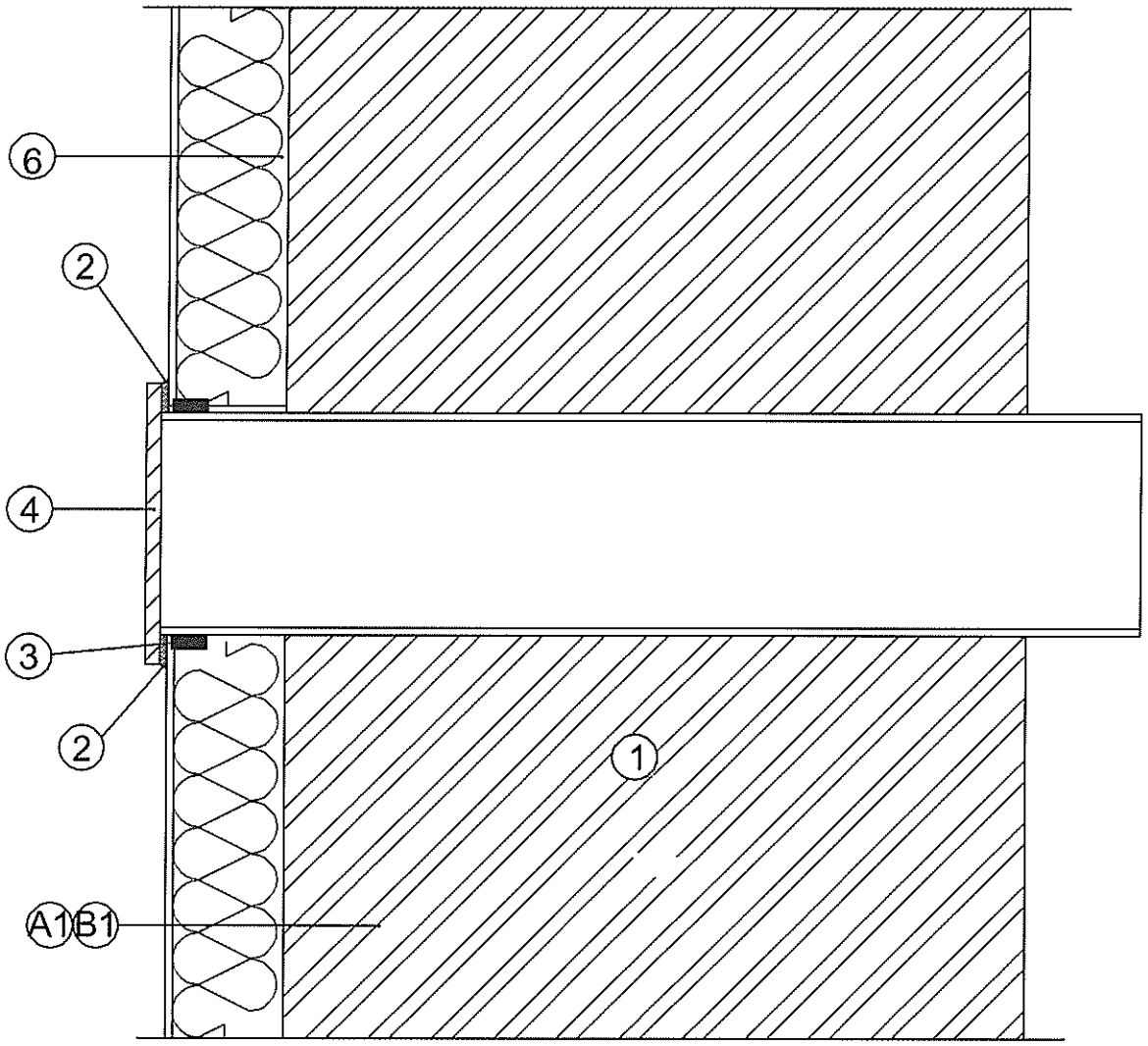

Popis jednotlivých prvkov detailu:

1. EXISTUJÚCE OBVODOVÉ MURIVO TEHLA PLNÁ PÁLENÁ
2. TRVALE PRUŽNÝ TMEL
3. ŠKÁROVÝ TMEL
4. PLASTOVÁ MRIEŽKA SO SIEŤKOV PROTI HMYZU

POZNÁMKY:

- ODVETRÁVACIE OTVORY SÚ Z VÄČŠEJ ČASTI NEFUNKČNÉ. PO DOHODE S MAJITEĽMI BYTOV TREBA ROZHODNÚŤ, KTORÉ Z NICH BUDE MOŽNÉ ZASLEPIŤ A KTORÉ ZOSTANÚ V PREVÁDZKE

DETAIL - VYBRANÉ ZÁSADY ZATEPĽOVANIA

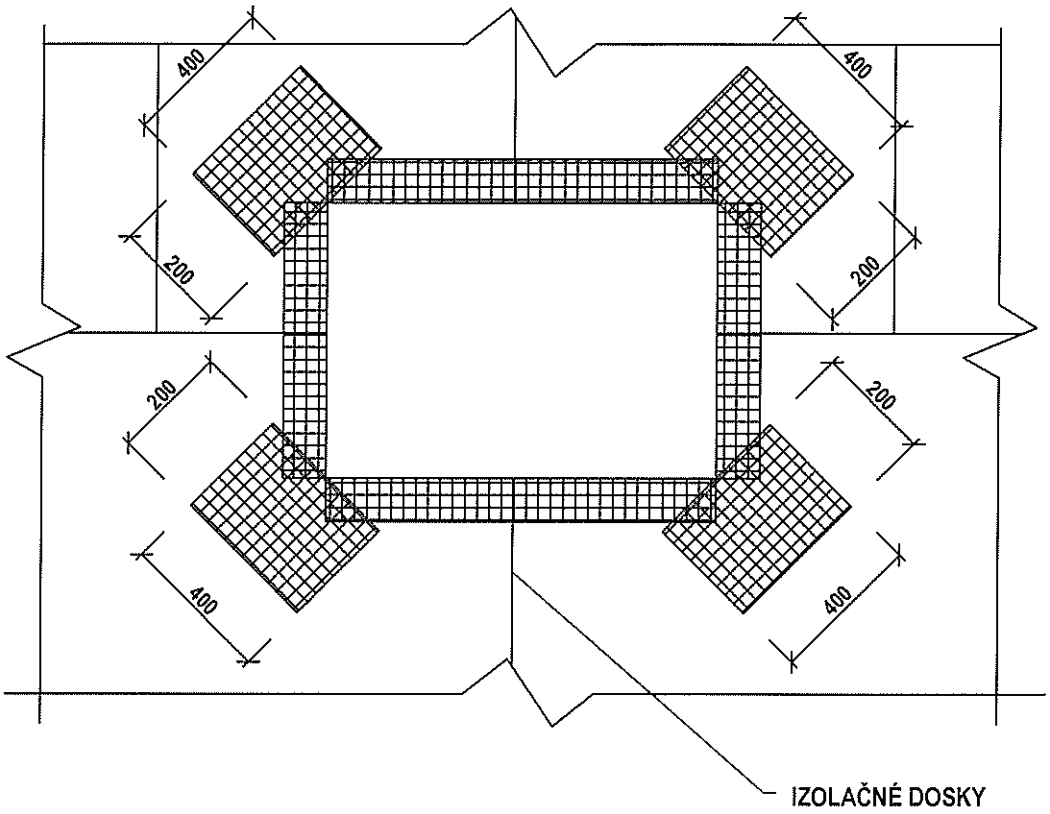

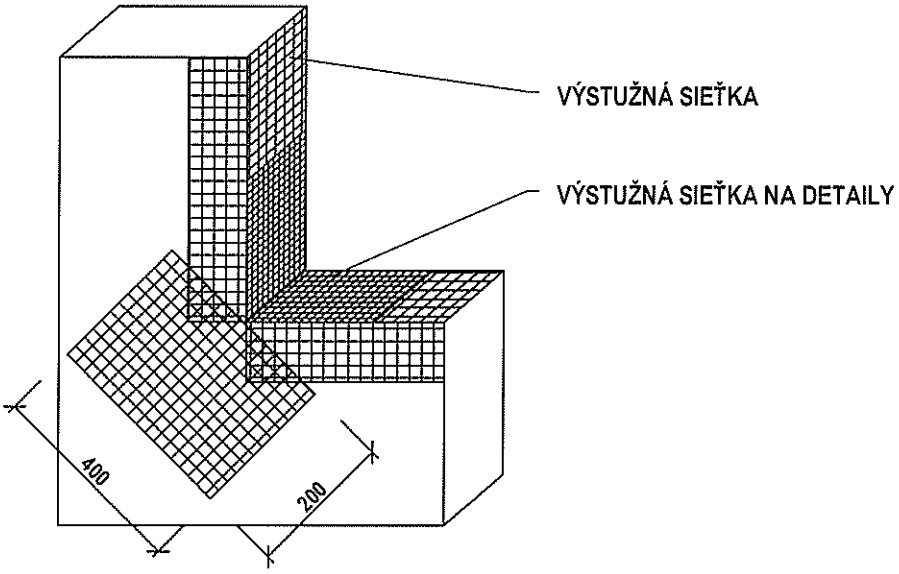

DETAIL - VYBRANÉ ZÁSADY ZATEPĽOVANIA

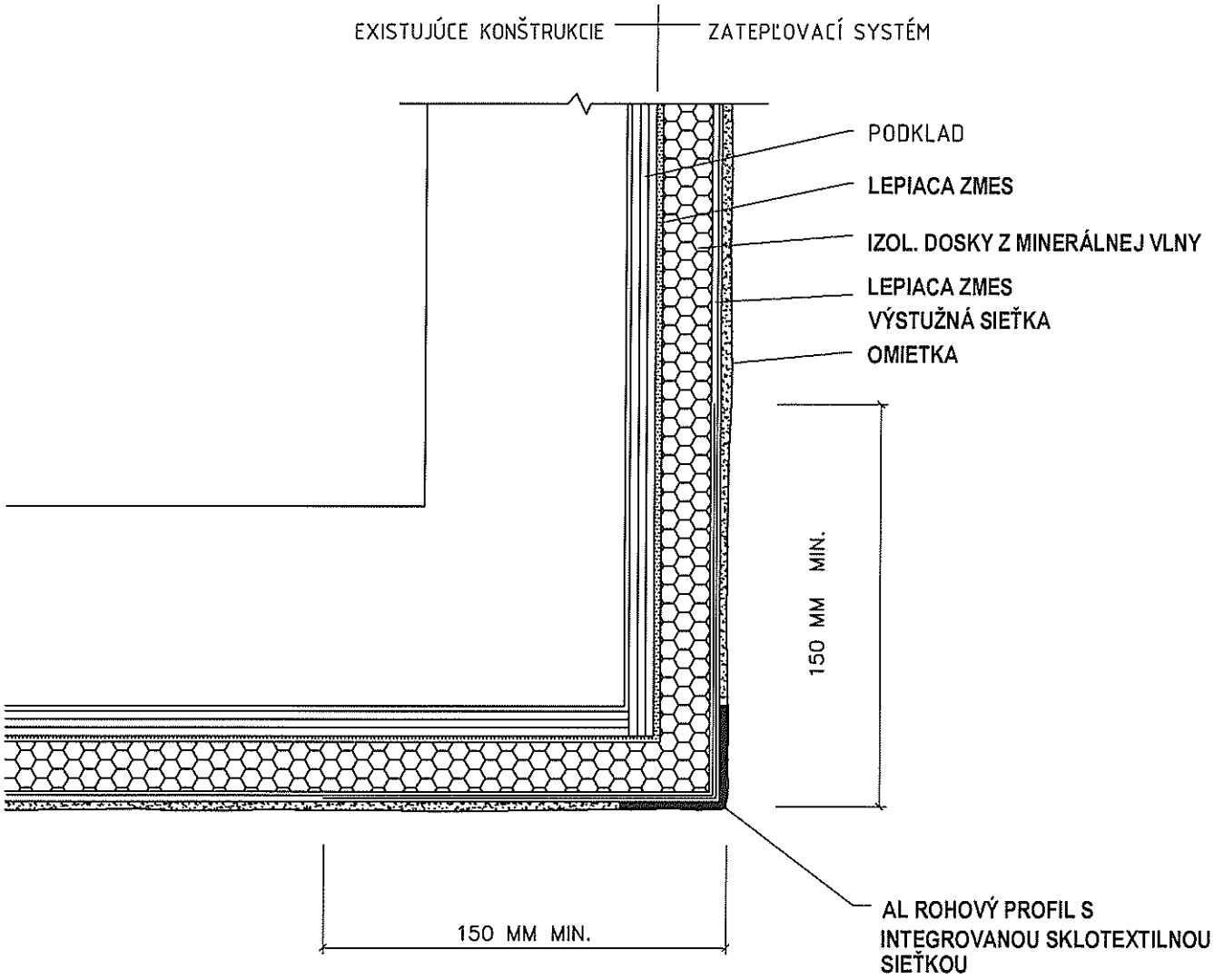

DETAIL - VYBRANÉ ZÁSADY ZATEPĽOVANIA

NORMÁLNA PEVNOSŤ

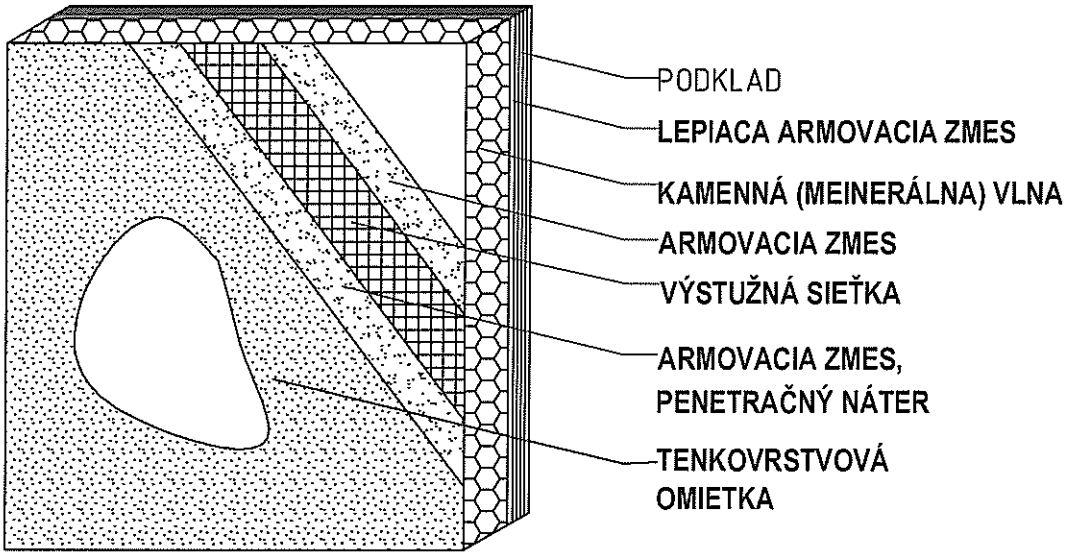

ZVÝŠENÁ PEVNOSŤ

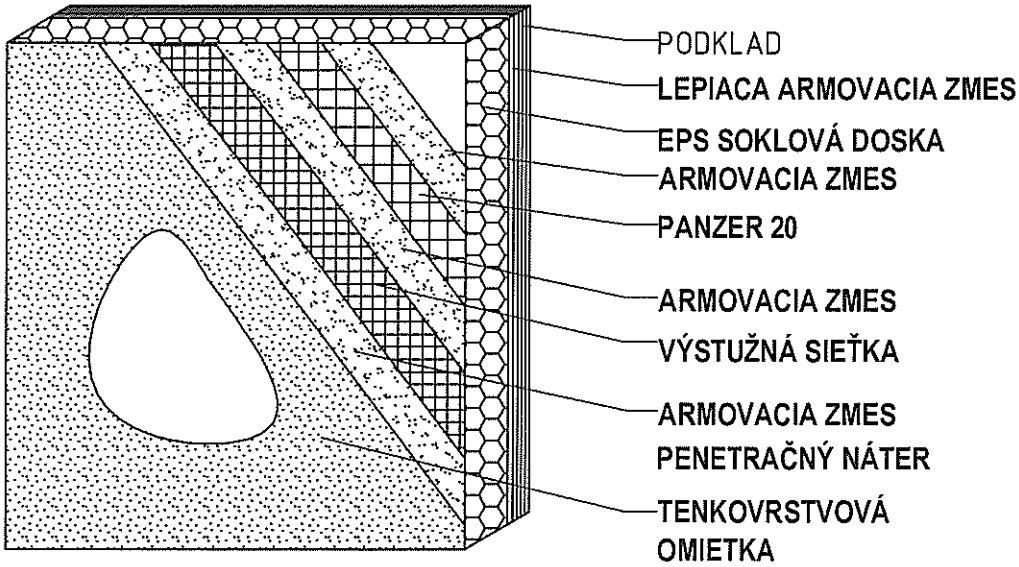

C A D P R O J E K T , s. r. o., P R I E V I D Z A, Ciglianska 9
Projektový ateliér, Košovská cesta 24, 971 01 Prievidza

Názov stavby

ZVÝŠENIE ENERGETICKEJ ÚČINNOSTI BUDOVY MATERSKÁ ŠKOLA, RUDNIANSKA LEHOTA

Objekt:

Časť: **STAVEBNO-ARCHITEKTONICKÉ RIEŠENIE**

v.č. 15 - Tabuľka plastových výrobkov

Miesto stavby	:**Obec Rudnianska Lehota, p.č. 1583**
Investor	:**Obec Rudnianska Lehota**
Zodpov. projektant	: **Ing. DOBIŠOVÁ Daniela, CADPROJEKT, s.r.o. Prievidza**
Projektant	: **Ing. JAHODNÍK Martin, CADPROJEKT, s.r.o. Prievidza**
Stupeň	: **Stavebné úpravy**
Dátum	: **01/2017**
Zákazkové číslo	: **21/14**

CADPROJEKT, s.r.o.
Ciglianska 9, 971 01 Prievidza
IČO: 31 627 251

POLOŽKA		P1	P2
POPIS		PLASTOVÉ OKNO, RÁM Uf=1,1 W/m2.K OTVÁRAVO-SKLOPNÉ, DVOJKRÍDLOVÉ, IZOLAČNÉ ZASKLENIE Ug=0,7 W/m2.K + PARAPETNÉ DOSKY, SIEŤKY PROTI HMYZU, ŽALÚZIE KOMPLETIZOVANÝ VÝROBOK ATYPICKÉ	PLASTOVÉ OKNO, RÁM Uf=1,1 W/m2.K OTVÁRAVO-SKLOPNÉ, DVOJKRÍDLOVÉ, IZOLAČNÉ ZASKLENIE Ug=0,7 W/m2.K + PARAPETNÉ DOSKY, SIEŤKY PROTI HMYZU, ŽALÚZIE KOMPLETIZOVANÝ VÝROBOK ATYPICKÉ
SCHÉMATICKÉ ZNÁZORNENIE		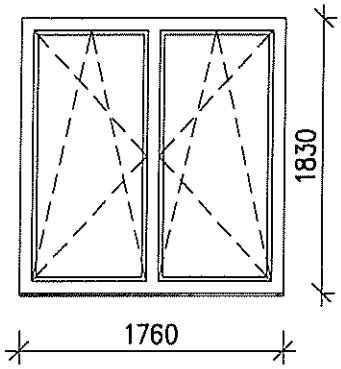	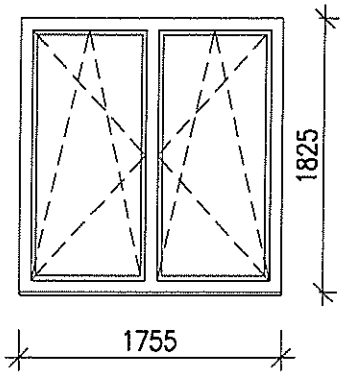
ROZMER mm		1760 x 1830	1755 x 1825
POČET ks	I.N.P.	1	1
	celkom	1	1
KOVANIE		kompletizované	kompletizované
ZASKLENIE		izol. zasklenie Ug=0,7 W/m2.K	izol. zasklenie Ug=0,7 W/m2.K
POVRCH. ÚPRAVA		plast	plast
FAREBNÝ ODTIEŇ		RAL 9016	RAL 9016
NORMA		atyp	atyp

PRED VÝROBOU JE NUTNÉ UROBIŤ ZAMERANIE JEDNOTLIVÝCH STAVEBNÝCH OTVOROV.

POLOŽKA		P3	P4
POPIS		PLASTOVÉ OKNO, RÁM Uf=1,1 W/m2.K W/m2.K, ŠTVORKRÍDLOVÉ, HORNÉ KRÍDLA OTVÁRAVÉ, SPODNÉ KRÍDLA SKLOPNÉ, IZOLAČNÉ ZASKLENIE Ug= 0,7 W/m2.K, + PARAPETNÉ DOSKY, SIEŤKY PROTI HMYZU, ŽALÚZIE, KOMPLETIZOVANÝ VÝROBOK ATYPICKÉ	PLASTOVÉ OKNO, RÁM Uf=1,1 W/m2.K W/m2.K, ŠTVORKRÍDLOVÉ, HORNÉ KRÍDLA OTVÁRAVÉ, SPODNÉ KRÍDLA SKLOPNÉ, IZOLAČNÉ ZASKLENIE Ug= 0,7 W/m2.K, + PARAPETNÉ DOSKY, SIEŤKY PROTI HMYZU, ŽALÚZIE, KOMPLETIZOVANÝ VÝROBOK ATYPICKÉ
SCHÉMATICKÉ ZNÁZORNENIE		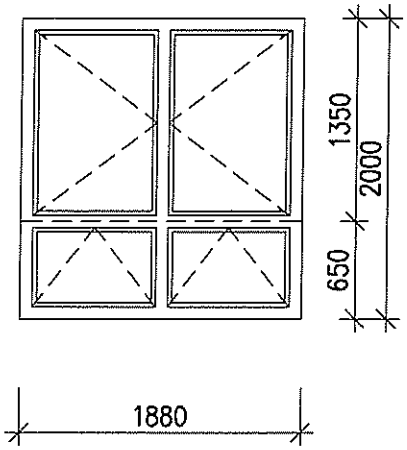	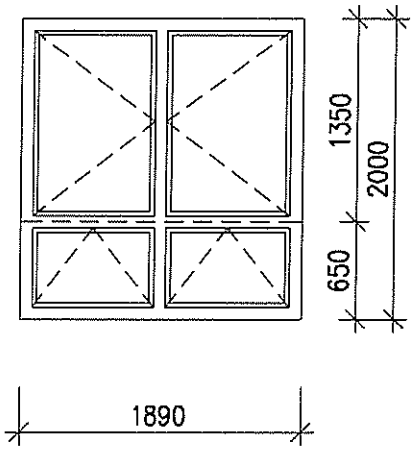
ROZMER mm		1880 x 2000	1890 x 2000
POČET ks	I.N.P.	3	2
	celkom	3	2
KOVANIE		kompletizované	kompletizované
ZASKLENIE		izol. zasklenie Ug=0,7 W/m2.K	izol. zasklenie Ug=0,7 W/m2.K
POVRCH. ÚPRAVA		plast	plast
FAREBNÝ ODTIEŇ		RAL 9016	RAL 9016
NORMA		atyp	atyp

PRED VÝROBOU JE NUTNÉ UROBIŤ ZAMERANIE JEDNOTLIVÝCH STAVEBNÝCH OTVOROV.

POLOŽKA		P5	P6
POPIS		PLASTOVÉ OKNO, RÁM Uf=1,1 W/m2.K W/m2.K, ŠTVORKRÍDLOVÉ, HORNÉ KRÍDLA OTVÁRAVÉ, SPODNÉ KRÍDLA SKLOPNÉ, IZOLAČNÉ ZASKLENIE Ug= 0,7 W/m2.K, + PARAPETNÉ DOSKY, SIEŤKY PROTI HMYZU, ŽALÚZIE, KOMPLETIZOVANÝ VÝROBOK ATYPICKÉ	PLASTOVÉ OKNO, RÁM Uf=1,1 W/m2.K OTVÁRAVO–SKLOPNÉ, JEDNOKRÍDLOVÉ IZOLAČNÉ ZASKLENIE Ug=0,7 W/m2.K BEZPEČNOSTNÉ + PARAPETNÉ DOSKY, SIEŤKY PROTI HMYZU, KOMPLETIZOVANÝ VÝROBOK ATYPICKÉ
SCHÉMATICKÉ ZNÁZORNENIE		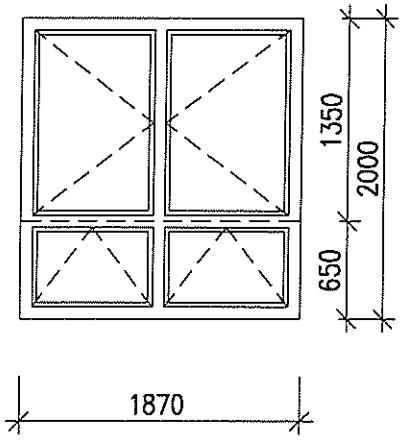	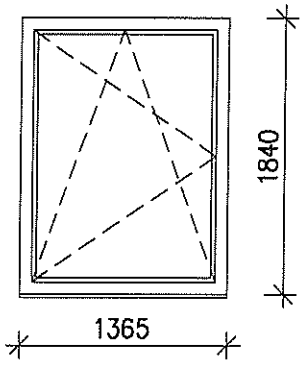
ROZMER mm		1870 x 2000	1365 x 1840
POČET ks	I.N.P.	1	1
	celkom	1	1
KOVANIE		kompletizované	kompletizované
ZASKLENIE		izol. zasklenie Ug=0,7 W/m2.K	izol. zasklenie Ug=0,7 W/m2.K
POVRCH. ÚPRAVA		plast	plast
FAREBNÝ ODTIEŇ		RAL 9016	RAL 9016
NORMA		atyp	atyp

PRED VÝROBOU JE NUTNÉ UROBIŤ ZAMERANIE JEDNOTLIVÝCH STAVEBNÝCH OTVOROV.

POLOŽKA		P7	P8
POPIS		PLASTOVÉ OKNO, RÁM Uf=1,1 W/m2.K OTVÁRAVO–SKLOPNÉ, JEDNOKRÍDLOVÉ IZOLAČNÉ ZASKLENIE Ug=0,7 W/m2.K + PARAPETNÉ DOSKY, SIEŤKY PROTI HMYZU, KOMPLETIZOVANÝ VÝROBOK ATYPICKÉ	PLASTOVÉ OKNO, RÁM Uf=1,1 W/m2.K OTVÁRAVO–SKLOPNÉ, JEDNOKRÍDLOVÉ IZOLAČNÉ ZASKLENIE Ug=0,7 W/m2.K + PARAPETNÉ DOSKY, SIEŤKY PROTI HMYZU, KOMPLETIZOVANÝ VÝROBOK ATYPICKÉ
SCHÉMATICKÉ ZNÁZORNENIE		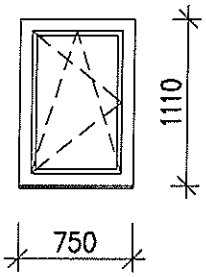	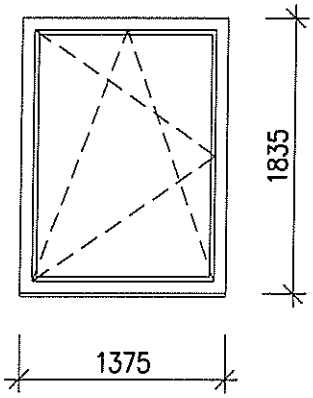
ROZMER mm		750 x 1110	1375 x 1835
POČET ks	I.N.P.	1	2
	celkom	1	2
KOVANIE		kompletizované	kompletizované
ZASKLENIE		izol. zasklenie Ug=0,7 W/m2.K	izol. zasklenie Ug=0,7 W/m2.K
POVRCH. ÚPRAVA		plast	plast
FAREBNÝ ODTIEŇ		RAL 9016	RAL 9016
NORMA		atyp	atyp

PRED VÝROBOU JE NUTNÉ UROBIŤ ZAMERANIE JEDNOTLIVÝCH STAVEBNÝCH OTVOROV.

POLOŽKA		P9	P10
POPIS		PLASTOVÉ OKNO, RÁM Uf=1,1 W/m2.K OTVÁRAVO-SKLOPNÉ, DVOJKRÍDLOVÉ, IZOLAČNÉ ZASKLENIE Ug=0,7 W/m2.K + PARAPETNÉ DOSKY, SIEŤKY PROTI HMYZU, KOMPLETIZOVANÝ VÝROBOK ATYPICKÉ	PLASTOVÉ OKNO, RÁM Uf=1,1 W/m2.K OTVÁRAVO-SKLOPNÉ, DVOJKRÍDLOVÉ IZOLAČNÉ ZASKLENIE Ug=0,7 W/m2.K + PARAPETNÉ DOSKY SIEŤKY PROTI HMYZU, KOMPLETIZOVANÝ VÝROBOK ATYPICKÉ
SCHÉMATICKÉ ZNÁZORNENIE		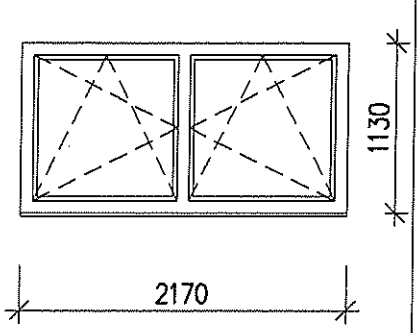	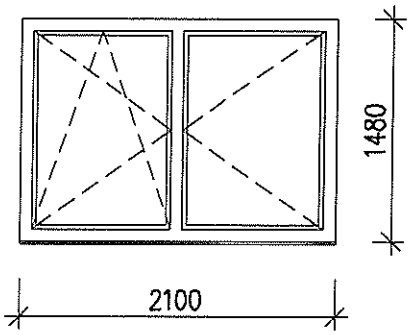
ROZMER mm		2170 x 1130	2100 x 1480
POČET ks	I.N.P.	1	1
	celkom	1	1
KOVANIE		kompletizované	kompletizované
ZASKLENIE		izol. zasklenie Ug=0,7 W/m2.K	izol. zasklenie Ug=0,7 W/m2.K
POVRCH. ÚPRAVA		plast	plast
FAREBNÝ ODTIEŇ		RAL 9016	RAL 9016
NORMA		atyp	atyp

PRED VÝROBOU JE NUTNÉ UROBIŤ ZAMERANIE JEDNOTLIVÝCH STAVEBNÝCH OTVOROV.

POLOŽKA	P13	
POPIS	PLASTOVÉ OKNO, RÁM Uf=1,1 W/m2.K OTVÁRAVO-SKLOPNÉ, JEDNOKRÍDLOVÉ IZOLAČNÉ ZASKLENIE Ug=0,7 W/m2.K + PARAPETNÉ DOSKY, SIEŤKY PROTI HMYZU, KOMPLETIZOVANÝ VÝROBOK ATYPICKÉ	
SCHÉMATICKÉ ZNÁZORNENIE	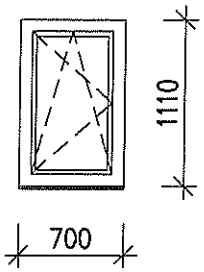	
ROZMER mm	700 x 1110	
POČET ks I.N.P.	1	
POČET ks		
POČET ks		
POČET ks celkom	1	
KOVANIE	kompletizované	
ZASKLENIE	izol. zasklenie Ug=0,7 W/m2.K	
POVRCH. ÚPRAVA	plast	
FAREBNÝ ODTIEŇ	RAL 9016	
NORMA	atyp	

PRED VÝROBOU JE NUTNÉ UROBIŤ ZAMERANIE JEDNOTLIVÝCH STAVEBNÝCH OTVOROV.

C A D P R O J E K T , s. r. o., P R I E V I D Z A, Cigliansk a 9
Projektový ateliér, Košovská cesta 24, 971 01 Prievidza

Názov stavby

ZVÝŠENIE ENERGETICKEJ ÚČINNOSTI BUDOVY MATERSKÁ ŠKOLA, RUDNIANSKA LEHOTA

Objekt:

Časť: **STAVEBNO-ARCHITEKTONICKÉ RIEŠENIE**

v.č. 16 - Tabuľka klampiarskych výrobkov

Miesto stavby	:**Obec Rudnianska Lehota, p.č. 1583**
Investor	:**Obec Rudnianska Lehota**
Zodpov. projektant	: **Ing. DOBIŠOVÁ Daniela, CADPROJEKT, s.r.o. Prievidza**
Projektant	: **Ing. JAHODNÍK Martin, CADPROJEKT, s.r.o. Prievidza**
Stupeň	: **Stavebné úpravy**
Dátum	: **01/2017**
Zákazkové číslo	: **21/14**

CADPROJEKT, s.r.o.
Cigliansk a 9, 971 01 Prievidza
IČO: 31 627 251

POLOŽKA		K1	K2
POPIS		OPLECHOVANIE STENY Z POZINKOVANÉHO PLECHU HR. 0,6 mm	ODPADOVÝ ODSKOK PRIEREZU d = 100 mm Z POZINKOVANÉHO PLECHU HR. 0,6 mm
SCHÉMATICKÉ ZNÁZORNENIE		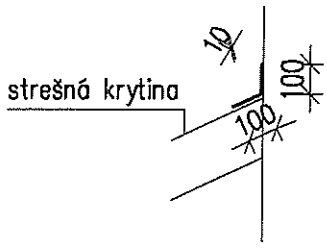	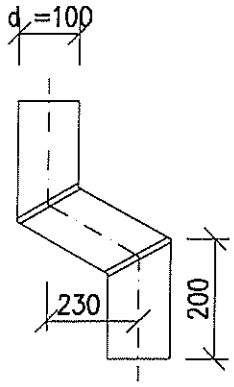
NORMA		STN 733610	STN 733610
R.Š. [mm]		–	–
MER. JEDNOTKA		ks	ks
POČET ks	I.NP	–	–
	STRECHA	4,56	6
	CELKOM	4,56	6
POVRCH. ÚPRAVA		SYNTETICKÝ NÁTER	SYNTETICKÝ NÁTER
FAREBNÝ ODTIEŇ		FARBU URČI INVESTOR	FARBU URČI INVESTOR
POZNÁMKA		VRÁTANE PRÍSLUŠENSTVA	VRÁTANE PRÍSLUŠENSTVA

PRED VÝROBOU JE NUTNÉ UROBIŤ ZAMERANIE JEDNOTLIVÝCH STAVEBNÝCH PRVKOV A PRISPÔSOBIŤ IM KLAMPIARSKE PRÁCE.

POLOŽKA		K3	K4
POPIS		ODPADOVÁ RÚRA PRIEREZU d = 100 mm Z POZINKOVANÉHO PLECHU HR. 0,6 mm	VÝTOKOVÉ KOLENO PRIEREZU d = 100 mm Z POZINKOVANÉHO PLECHU HR. 0,6 mm
SCHÉMATICKÉ ZNÁZORNENIE		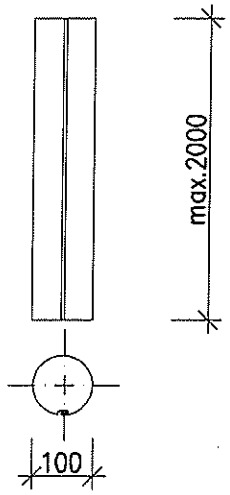	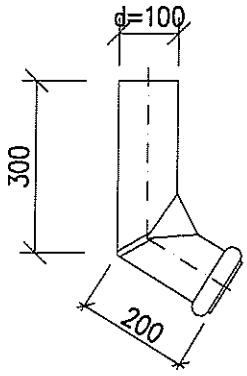
NORMA		STN 733610	STN 733610
R.Š. [mm]		330	–
MER. JEDNOTKA		m	ks
POČET ks	I.NP	–	–
	STRECHA	27,65	2
	CELKOM	27,65	2
POVRCH. ÚPRAVA		SYNTETICKÝ NÁTER	SYNTETICKÝ NÁTER
FAREBNÝ ODTIEŇ		FARBU URČI INVESTOR	FARBU URČI INVESTOR
POZNÁMKA		VRÁTANE PRÍSLUŠENSTVA	VRÁTANE PRÍSLUŠENSTVA

PRED VÝROBOU JE NUTNÉ UROBIŤ ZAMERANIE JEDNOTLIVÝCH STAVEBNÝCH PRVKOV A PRISPÔSOBIŤ IM KLAMPIARSKE PRÁCE.

POLOŽKA		K5	K6
POPIS		STREŠNÝ ŽLAB POLKRUHOVÉHO TVARU d=160 mm PODODKVAPOVÝ Z POZINKOVANÉHO PLECHU HR. 0,6mm	ŽLABOVÝ KOTLÍK KÓNICKÝ PRE ODPADOVÚ RÚRU d=100 mm Z POZINKOVANÉHO PLECHU HR. 0,6mm
SCHÉMATICKÉ ZNÁZORNENIE		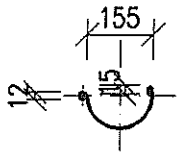	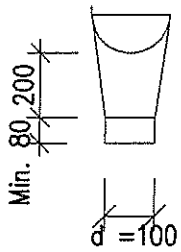
NORMA		STN 733610	STN 733610
R.Š. [mm]		330	
MER. JEDNOTKA		m	ks
POČET ks	I.NP	–	–
	STRECHA	4,60	1
	CELKOM	4,60	1
POVRCH. ÚPRAVA		SYNTETICKÝ NÁTER	SYNTETICKÝ NÁTER
FAREBNÝ ODTIEŇ		FARBU URČI INVESTOR	FARBU URČI INVESTOR
POZNÁMKA		VRÁTANE PRÍSLUŠENSTVA	VRÁTANE PRÍSLUŠENSTVA

PRED VÝROBOU JE NUTNÉ UROBIŤ ZAMERANIE JEDNOTLIVÝCH STAVEBNÝCH PRVKOV A PRISPÔSOBIŤ IM KLAMPIARSKE PRÁCE.

C A D P R O J E K T , s. r. o., P R I E V I D Z A, Ciglianska 9
Projektový ateliér, Košovská cesta 24, 971 01 Prievidza

Názov stavby

ZVÝŠENIE ENERGETICKEJ ÚČINNOSTI BUDOVY MATERSKÁ ŠKOLA, RUDNIANSKA LEHOTA

Objekt:

Časť: **STAVEBNO-ARCHITEKTONICKÉ RIEŠENIE**

v.č. 17 - Tabuľka zámočníckych výrobkov

Miesto stavby	:**Obec Rudnianska Lehota, p.č. 1583**
Investor	:**Obec Rudnianska Lehota**
Zodpov. projektant	: **Ing. DOBIŠOVÁ Daniela, CADPROJEKT, s.r.o. Prievidza**
Projektant	: **Ing. JAHODNÍK Martin, CADPROJEKT, s.r.o. Prievidza**
Stupeň	: **Stavebné úpravy**
Dátum	: **01/2017**
Zákazkové číslo	: **21/14**

CADPROJEKT, s.r.o.
Ciglianska 9, 971 01 Prievidza
IČO: 31 627 251

POLOŽKA		Z1		
POPIS		OCELOVÉ DVERNÉ KRÍDLO VONKAJŠIE, OTVÁRAVÉ, PLNÉ, JEDNOKRÍDLOVÉ, VRÁTANE OCELOVEJ ZÁRUBNE, KOMPLETIZOVANÝ VÝROBOK		
SCHÉMATICKÉ ZNÁZORNENIE		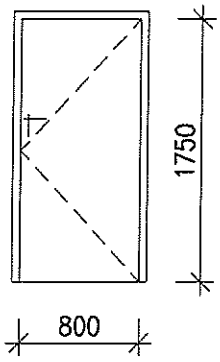		
ROZMER mm		800 x 1750		
		L	P	
POČET ks	I.P.P.	1	–	
	celkom	1	–	
KOVANIE		kompletizované		
ZASKLENIE		–		
POVRCH. ÚPRAVA		základový náter		
FAREBNÝ ODTIEŇ		hnedý		
NORMA		PN 74 6557		

PRED VÝROBOU JE NUTNÉ UROBIŤ ZAMERANIE JEDNOTLIVÝCH STAVEBNÝCH OTVOROV.

POLOŽKA		Z3
POPIS		OCELOVÉ VONKAJŠIE ZÁBRADLIE NA RAMPE PRE IMOBILNÝCH, STLPIKY A VRCHNÉ DRŽADLO Z OCEL. PROFILOV ŠTVORCOVÉHO PRIEREZU , 40x40x2,5 mm, STREDNÁ A SPODNÁ VODIACA TYČ Z OCEL. PROFILOV KRUHOVÉHO PRIEREZU ø40 mm, STLPIKY KOTVENÉ DO ŽB ZÁKLADOVÉHO PÁSU POMOCOU OCELOVÝCH PLATNÍ 100x100x5 mm A PÁSOVINY VLOŽENÝCH PRED BETONÁŽOU
SCHÉMATICKÉ ZNÁZORNENIE		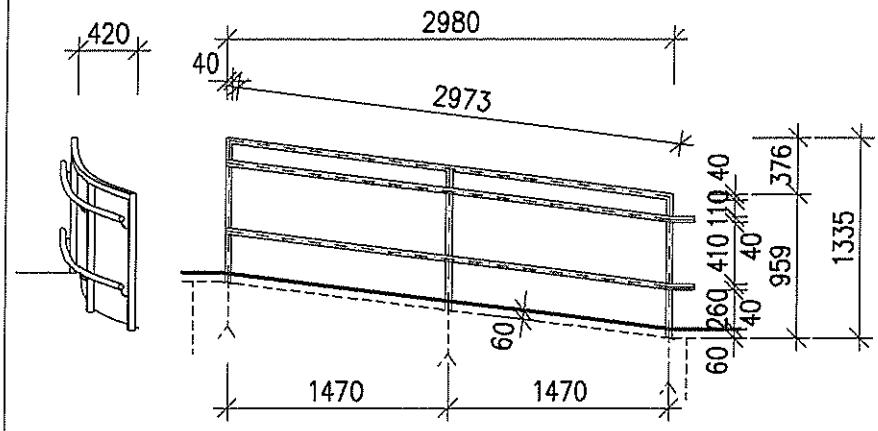
ROZMER mm		2980 x 1335
POČET ks	EXTERIÉR	1
	celkom	1
KOVANIE		kompletizované
ZASKLENIE		–
POVRCH. ÚPRAVA		syntetický náter
FAREBNÝ ODTIEŇ		určí investor pri realizácií
NORMA		PN 74 6557

PRED VÝROBOU JE NUTNÉ UROBIŤ ZAMERANIE JEDNOTLIVÝCH STAVEBNÝCH OTVOROV.

POLOŽKA		Z6
POPIS		OCELOVÉ VONKAJŠIE ZÁBRADLIE NA RAMPE PRE IMOBILNÝCH, STLPIK A VRCHNÉ DRŽADLO Z OCEL. PROFILOV ŠTVORCOVÉHO PRIEREZU , 40x40x2,5 mm, STREDNÁ A SPODNÁ VODIACA TYČ Z OCEL. PROFILOV KRUHOVÉHO PRIEREZU ø40 mm, DRŽADLÁ KOTVENÉ DO EXISTUJÚCEJ STENY A DO EXIST. STLPIKOV POMOMCOU SKRUTIEK S HMOŽDINAMI A ZVAROV
SCHÉMATICKÉ ZNÁZORNENIE		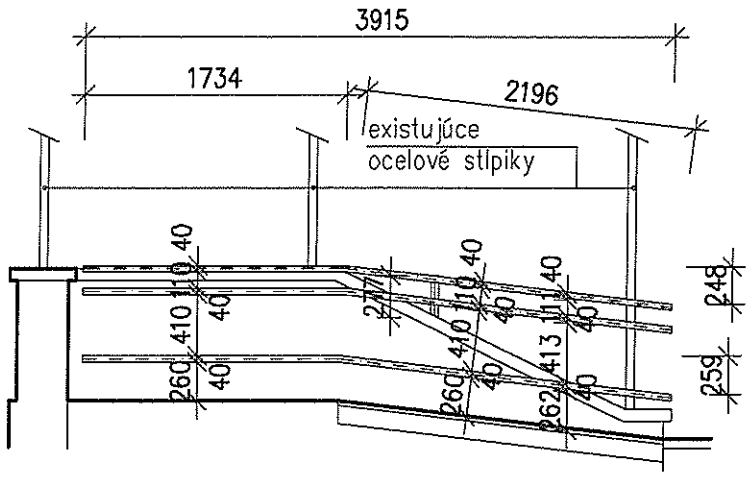
ROZMER mm		2980 x 1335
POČET ks	EXTERIÉR	1
	celkom	1
KOVANIE		kompletizované
ZASKLENIE		–
POVRCH. ÚPRAVA		syntetický náter
FAREBNÝ ODTIEŇ		určí investor pri realizácií
NORMA		PN 74 6557

PRED VÝROBOU JE NUTNÉ UROBIŤ ZAMERANIE JEDNOTLIVÝCH STAVEBNÝCH OTVOROV.

POLOŽKA		Z2
POPIS		OCELOVÉ VONKAJŠIE ZÁBRADLIE NA RAMPE PRE IMOBILNÝCH, STLPIKY A VRCHNÉ DRŽADLO Z OCEL. PROFILOV ŠTVORCOVÉHO PRIEREZU , 40x40x2,5 mm, STREDNÁ A SPODNÁ VODIACA TYČ Z OCEL. PROFILOV KRUHOVÉHO PRIEREZU ø40 mm, STLPIKY KOTVENÉ DO ŽB DOSKY RAMPY A DO PÄTIEK POMOCOU OCELOVÝCH PLATNÍ 100x100x5 mm A PÁSOVINY VLOŽENÝCH PRED BETONÁŽOU
SCHÉMATICKÉ ZNÁZORNENIE		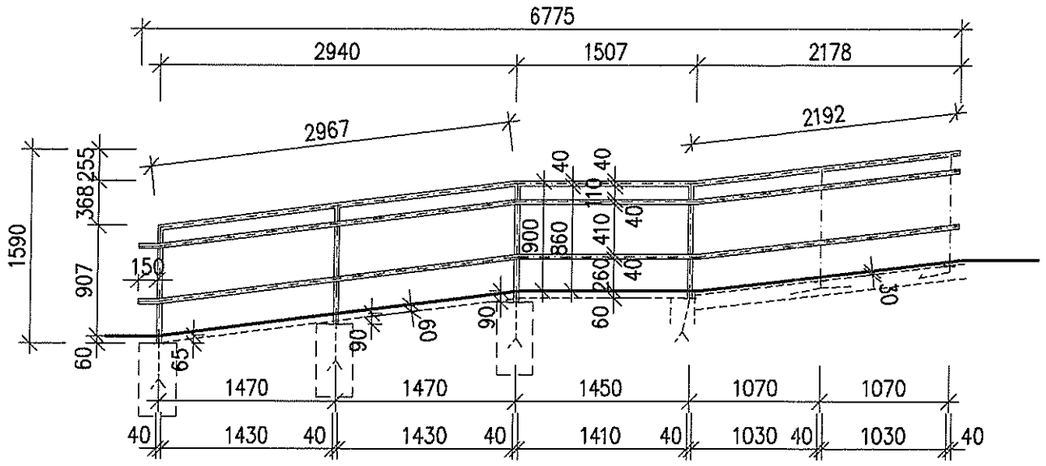
ROZMER mm		6775 x 1590
POČET ks	EXTERIÉR	1
	celkom	1
KOVANIE		–
ZASKLENIE		–
POVRCH. ÚPRAVA		syntetický náter
FAREBNÝ ODTIEŇ		určí investor pri realizácií
NORMA		PN 74 6557

PRED VÝROBOU JE NUTNÉ UROBIŤ ZAMERANIE JEDNOTLIVÝCH STAVEBNÝCH OTVOROV.

POLOŽKA		Z4
POPIS		OCELOVÉ VONKAJŠIE ZÁBRADLIE NA VONKAJŠOM SCHODISKU, STLPIKY A VRCHNÉ DRŽADLO Z OCEL. PROFILOV ŠTVORCOVÉHO PRIEREZU, 40x40x2,5 mm, VÝPLŇ ZÁBRADLIA Z OCEL. PROFILOV ŠTVORCOVÉHO PRIEREZU, 20x20x2 mm, STLPIKY KOTVENÉ ZBOKU DO STIEN Z DBT TVÁRNIC POMOCOU OCELOVÝCH PLATNÍ 100x100x5 mm A PÁSOVINY VLOŽENÝCH PRED BETONÁŽOU
SCHÉMATICKÉ ZNÁZORNENIE		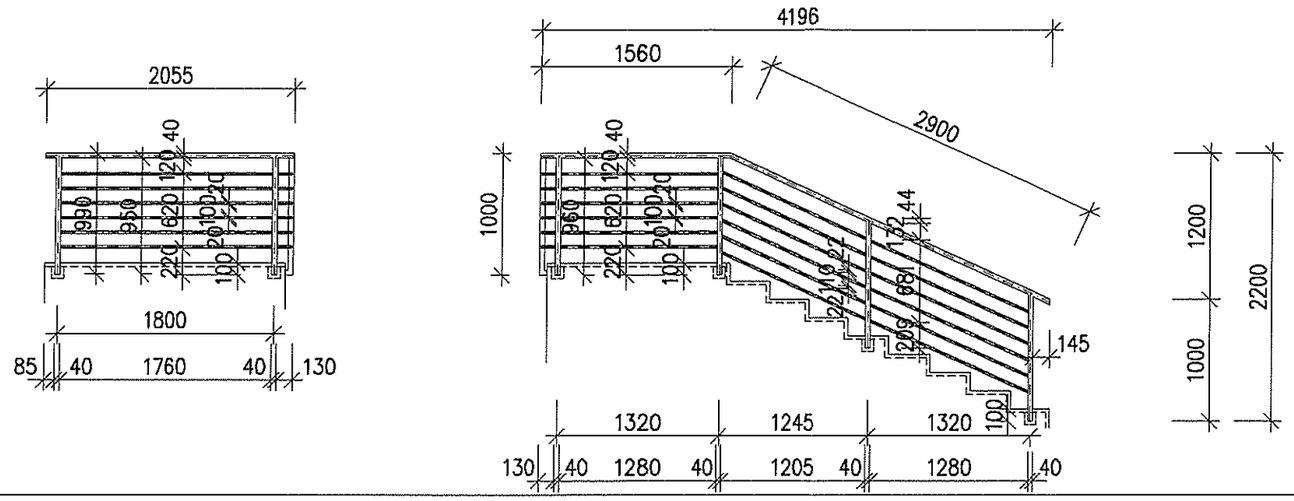
ROZMER mm		6251 x 2200
POČET ks	EXTERIÉR	1
	celkom	1
KOVANIE		kompletizované
ZASKLENIE		–
POVRCH. ÚPRAVA		syntetický náter
FAREBNÝ ODTIEŇ		určí investor pri realizácií
NORMA		PN 74 6557

PRED VÝROBOU JE NUTNÉ UROBIŤ ZAMERANIE JEDNOTLIVÝCH STAVEBNÝCH OTVOROV.

POLOŽKA		Z5
POPIS		OCELOVÉ VONKAJŠIE ZÁBRADLIE NA VONKAJŠOM SCHODISKU, STLPIKY A VRCHNÉ DRŽADLO Z OCEL. PROFILOV ŠTVORCOVÉHO PRIEREZU, 40x40x2,5 mm, VÝPLŇ ZÁBRADLIA Z OCEL. PROFILOV ŠTVORCOVÉHO PRIEREZU, 20x20x2 mm, STLPIKY KOTVENÉ ZBOKU DO STIEN Z DBT TVÁRNIC POMOCOU OCELOVÝCH PLATNÍ 100x100x5 mm A PÁSOVINY VLOŽENÝCH PRED BETONÁŽOU
SCHÉMATICKÉ ZNÁZORNENIE		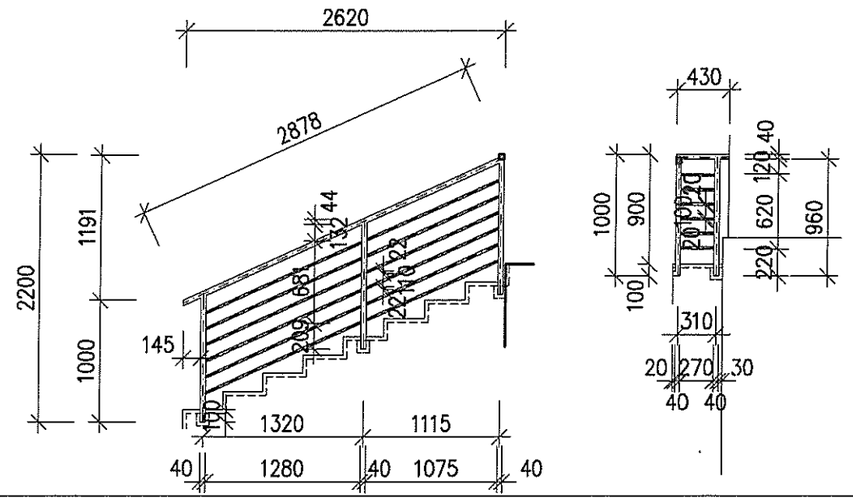
ROZMER mm		3050 x 2200
POČET ks	EXTERIÉR	1
	celkom	1
KOVANIE		kompletizované
ZASKLENIE		–
POVRCH. ÚPRAVA		syntetický náter
FAREBNÝ ODTIEŇ		určí investor pri realizácií
NORMA		PN 74 6557

PRED VÝROBOU JE NUTNÉ UROBIŤ ZAMERANIE JEDNOTLIVÝCH STAVEBNÝCH OTVOROV.

PÔDORYS
M 1:50

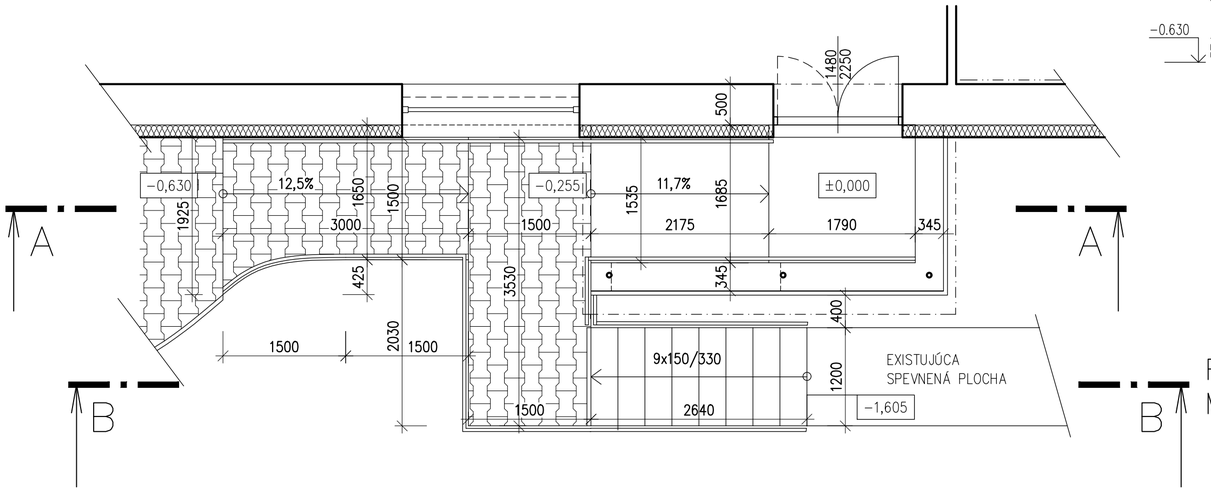

REZ A–A
M 1:50

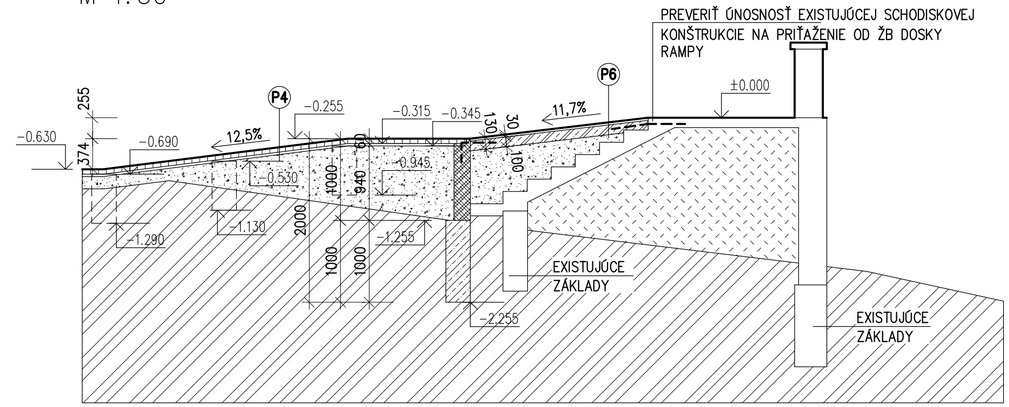

REZ B–B
M 1:50

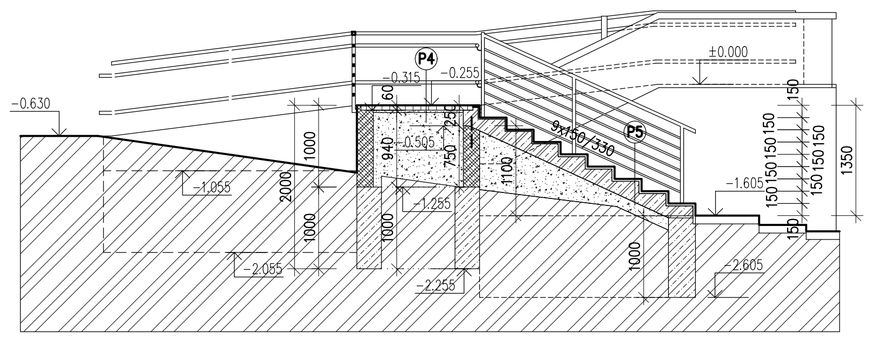

PÔDORYS ZÁKLADOV
M 1:50

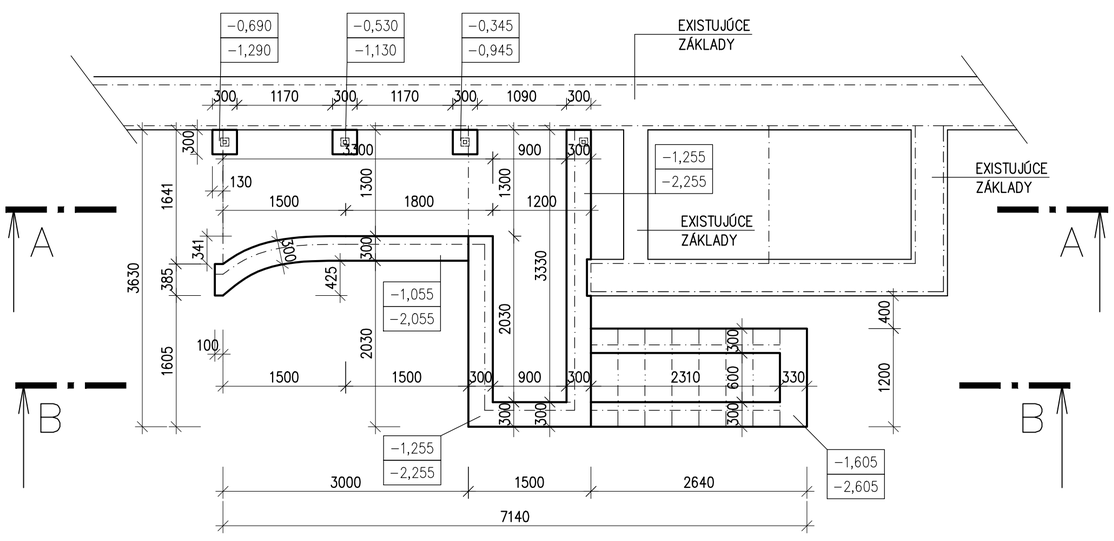

LEGENDA MATERIÁLOV

- ZÁMKOVÁ DLAŽBA
- ŠTRKOPIESKOVÝ NÁSYP
- ŽELEZOBETÓN
- BETÓNOVÉ DEBNIACE TVAROVKY HR. 200 mm ZALIEVANÉ BETÓNOM
- PROSTÝ BETÓN
- EXISTUJÚCE KONŠTRUKCIE
- RASTLÝ TERÉN

POZNÁMKA:

–PREVERIŤ ÚNOSNOSŤ EXISTUJÚCEJ SCHODISKOVEJ KONŠTRUKVIE NA PRIŤAŽENIE OD ŽB DOSKY RAMPY

–V PRÍPADE ZISTENIA NEDOSTATOČNEJ ÚNOSNOSTI SCHODISKOVEJ KONŠTRUKCIE NA PRIŤAŽENIE OD ŽB DOSKY RAMPY JE POTREBNÉ NAVRHNÚŤ POD VRCHNÚ ČASŤ ŽB DOSKY RAMPY BETÓNOVÝ ZÁKLADOVÝ PÁS

P4
–ZÁMKOVÁ DLAŽBA HR. 60 mm
–PIESKOVÉ LÔŽKO HR. 30 mm
–ZHUTNENÝ NÁSYP ZO ŠTRKOPIESKU HR. MIN. 150 mm
–RASTLÝ TERÉN

P5
–BETÓNOVÁ DLAŽBA DO LEPIACEHO TMELU HR. 30 mm
–ŽB KONŠTRUKCIA SCHODISKA
–ZHUTNENÝ NÁSYP ZO ŠTRKOPIESKU HR. MIN. 150 mm
–RASTLÝ TERÉN

P6
–BETÓNOVÁ DLAŽBA DO LEPIACEHO TMELU HR. 30 mm
–ŽB DOSKO HR. 120 mm
–ZHUTNENÝ NÁSYP ZO ŠTRKOPIESKU HR. MIN. 150 mm
–EXISTUJÚCA KONŠTRUKCIA SCHODISKA

HLAVNÝ INŽINIER PROJEKTU: Ing. DOBIŠOVÁ Daniela

ZODP. PROJEKTANT	PROJEKTANT	KRESLIL	VED. PROJ. STREDISKA	CADPROJEKT, s.r.o. Cigbanska 9, 971 01 Prievidza IČO: 31 627 251 ©®
Ing. DOBIŠOVÁ Daniela	Ing. JAHODNÍK Martin		CHLPEK Vladislav	

INVESTOR: OBEC RUDNIANSKA LEHOTA

NÁZOV A MIESTO STAVBY
ZVÝŠENIE ENERGETICKEJ ÚČINNOSTI BUDOVY MATERSKÁ ŠKOLA, RUDNIANSKA LEHOTA

OBJEKT ČASŤ STAVEBNO–ARCHITEKTONICKÉ RIEŠENIE

NÁZOV VÝKRESU RAMPA PRE IMOBILNÝCH NAVRHOVANÝ STAV

Formát	6 A4
Dátum	01/2017
Účel	STAV. ÚPRAVY
Číslo zákazky	21/14
Kótované v MM	1 : 50
Čís. výkr.	18.

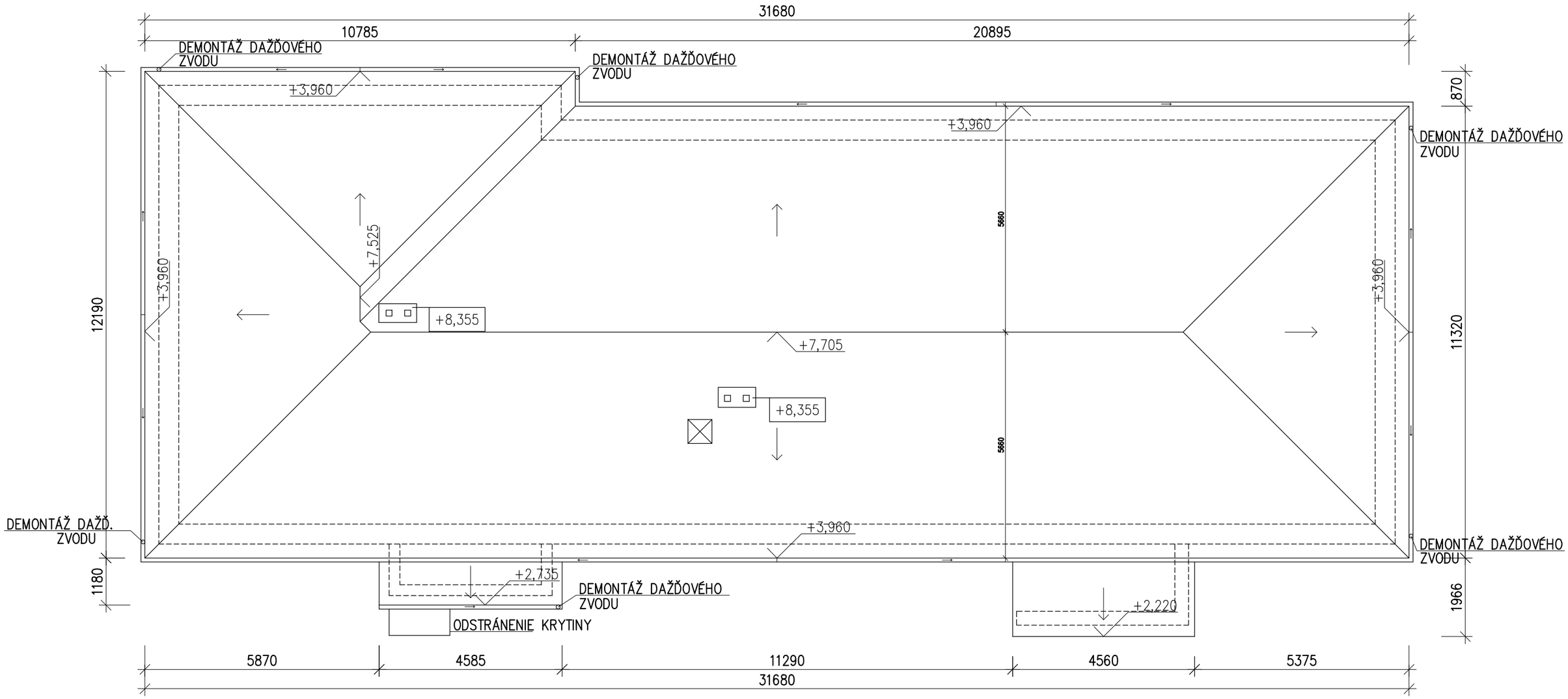

POZNÁMKA:

–KRYTINA EXISTUJÚCA PLECHOVÁ Z POZINKOVANÉHO PLECHU

– POČAS PRÁC JE NUTNÁ DEMONTÁŽ A SPÄTNÁ MONTÁŽ BLESKOZVODU

HLAVNÝ INŽINIER PROJEKTU: Ing. DOBIŠOVÁ Daniela

ZODP. PROJEKTANT	PROJEKTANT	KRESLIL	VED. PROJ. STREDISKA	CADPROJEKT, s.r.o. Cighanska 9, 971 01 Prievidza IČO: 31 627 251 ©:
Ing. DOBIŠOVÁ Daniela	Ing. JAHODNÍK Martin		CHLPEK Vladislav	

INVESTOR: OBEC RUDNIANSKA LEHOTA

NÁZOV A MIESTO STAVBY

ZVÝŠENIE ENERGETICKEJ ÚČINNOSTI BUDOVY MATERSKÁ ŠKOLA, RUDNIANSKA LEHOTA

OBJEKT ČASŤ STAVEBNO–ARCHITEKTONICKÉ RIEŠENIE

NÁZOV VÝKRESU PÔDORYS STRECHY, EXISTUJÚCI STAV+BÚRACIE PRÁCE

Formát	2 A4
Dátum	01/2017
Účel	STAV. ÚPRAVY
Číslo zákazky	21/14
Kótované v MM	1 : 100
Čís. výkr.	4.

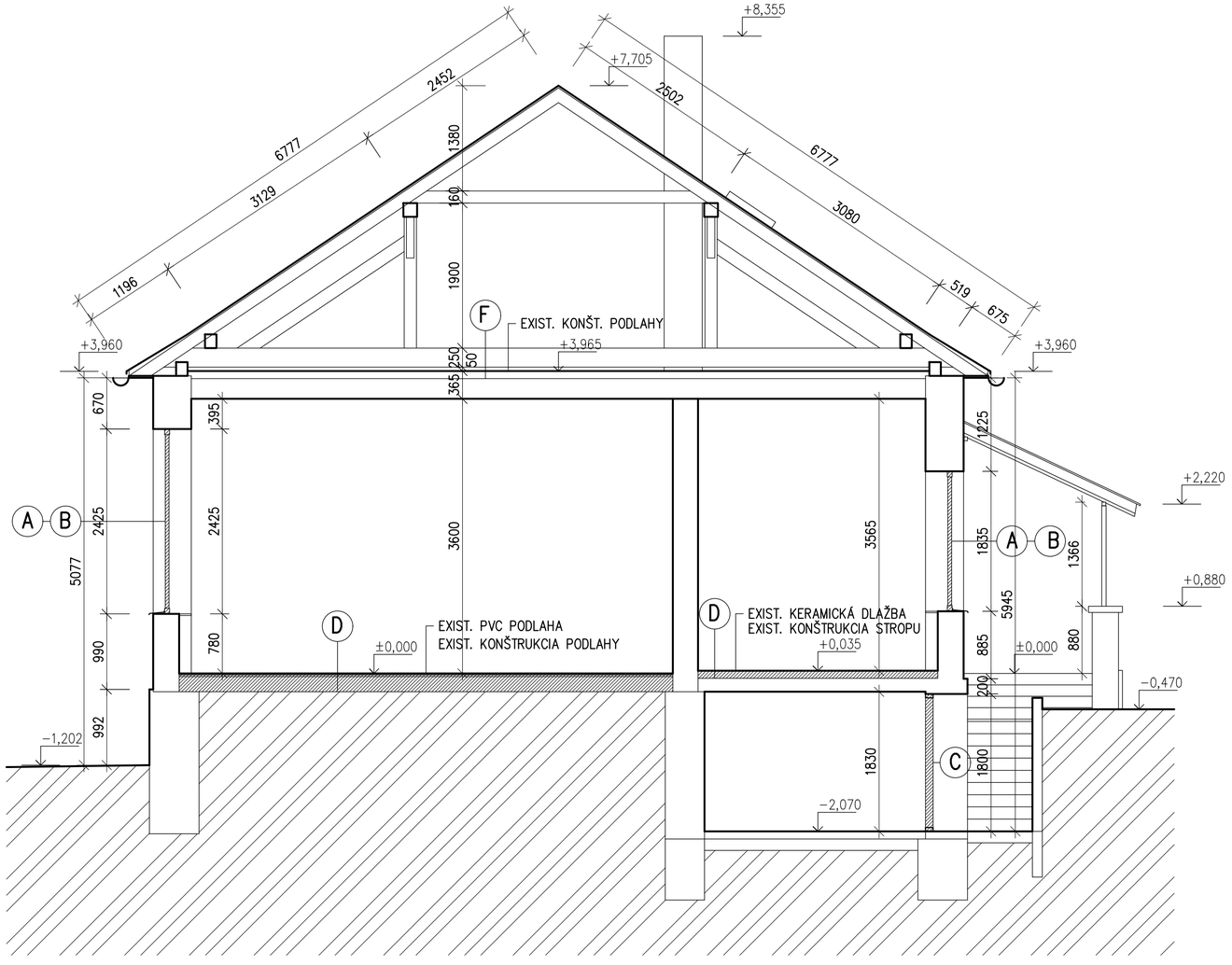

LEGENDA MATERIÁLOV

- EXISTUJÚCE MURIVO – TRADIČNÉ MUROVACIE MATERIÁLY (TEHLOVÉ MURIVO)
- RASTLÝ TERÉN
- VYBÚRANÉ KONŠTRUKCIE

POZNÁMKY

- (A) – DEMONTÁŽ EXISTUJÚCICH PARAPETNÝCH DOSIEK
- (B) – DEMONTÁŽ EXISTUJÚCICH VÝPLNÍ OTVOROV (DREVENÉ OKNÁ, DVERE)
- (C) – DEMONTÁŽ EXISTUJÚCICH VÝPLNÍ OTVOROV (KOVOVÉ DVERE)
- (D) – ODSTRÁNENIE PÔVODNÝCH PODLAHOVÝCH VRSTIEV
- (F) – VYČISTENIE PODKROVNÉHO PRIESTORU

HLAVNÝ INŽINIER PROJEKTU: Ing. DOBIŠOVÁ Daniela

ZODP. PROJEKTANT	PROJEKTANT	KRESLIL	VED. PROJ. STREDISKA	CADPROJEKT, s.r.o.
Ing. DOBIŠOVÁ Daniela	Ing. JAHODNÍK Martin		CHLPEK Vladislav	Cigbanska 9, 971 01 Prievidza IČO: 31 627 251 ©

INVESTOR: OBEC RUDNIANSKA LEHOTA	Formát	3 A4
NÁZOV A MIESTO STAVBY ZVÝŠENIE ENERGETICKEJ ÚČINNOSTI BUDOVY MATERSKÁ ŠKOLA, RUDNIANSKA LEHOTA	Dátum	01/2017
	Účel	STAV. ÚPRAVY
OBJEKT ČASŤ STAVEBNO–ARCHITEKTONICKÉ RIEŠENIE	Číslo zákazky	21/14
NÁZOV VÝKRESU REZ A–A, EXISTUJÚCI STAV+BÚRACIE PRÁCE	Kótované v MM 1 : 50	Čís. výkr. 5.

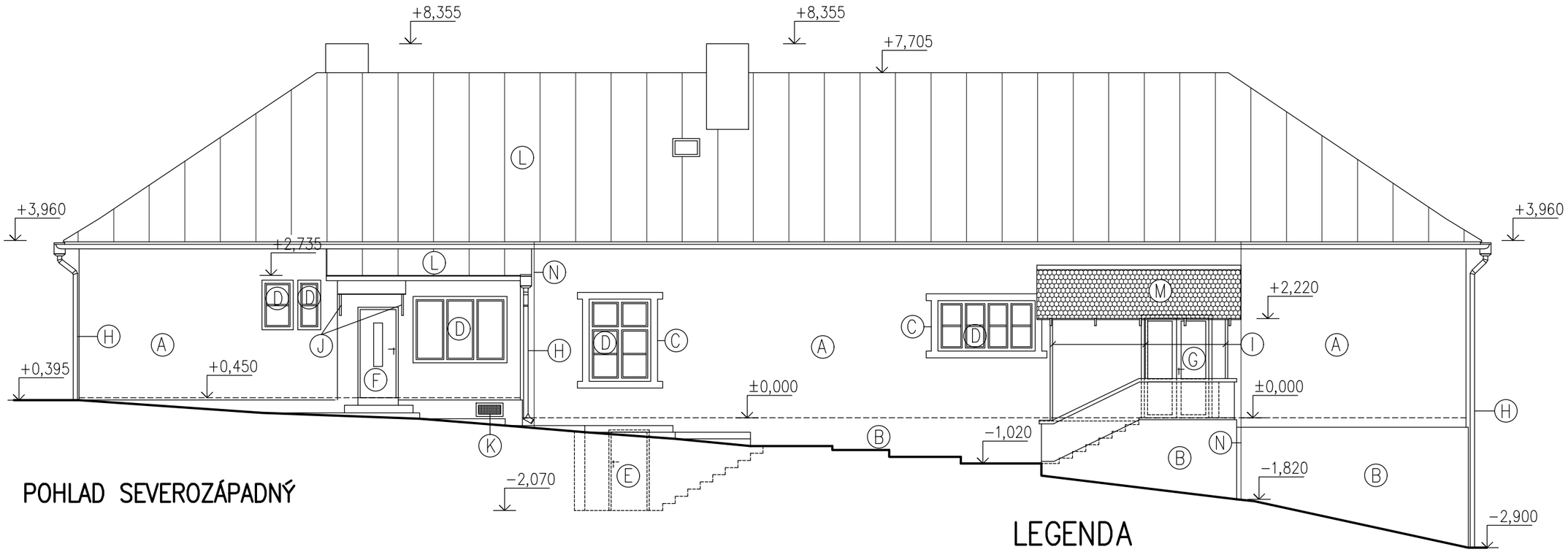

POHLAD SEVEROZÁPADNÝ

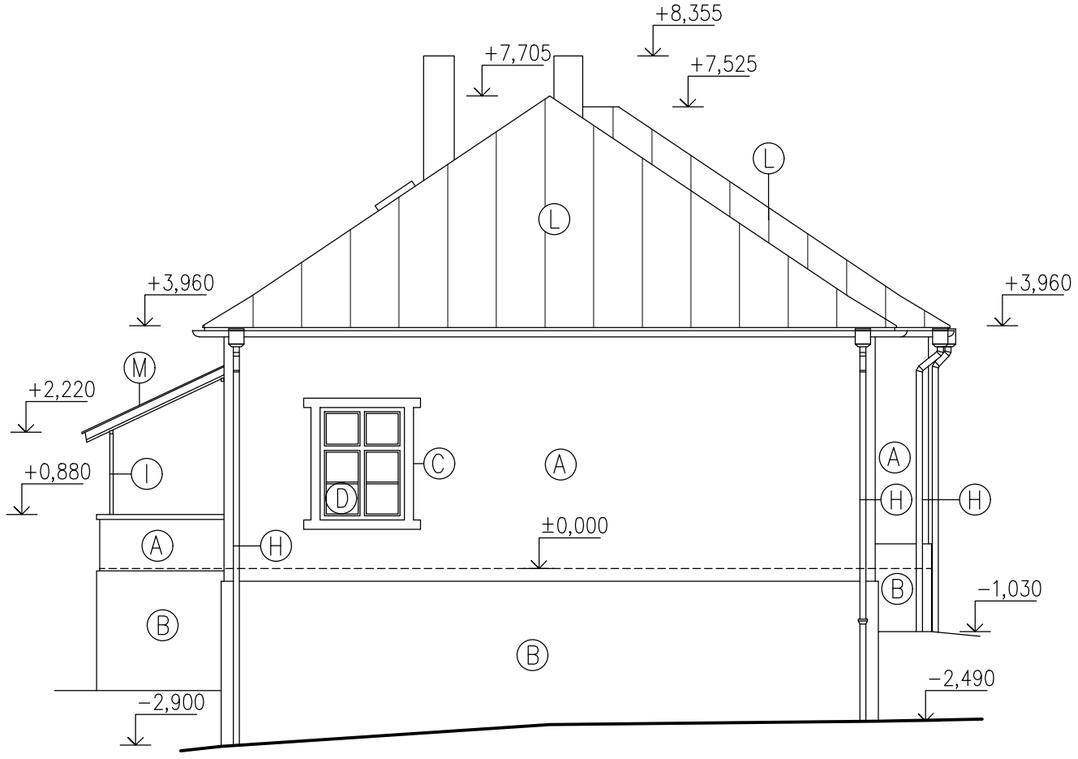

POHLAD JUHOZÁPADNÝ

LEGENDA

- (A) EXISTUJÚCA VPC OMIETKA – FARBA BIELA
- (B) EXISTUJÚCI SOKEL– CEMENT. OMIETKA – FARBA BIELA
- (C) EXISTUJÚCE ŠAMBRÁNY OKOLO OKIEN
- (D) VÝPLNE OTVOROV – DREVENÉ OKNÁ V DREVENOM RÁME, FAREBNÝ ODTIEŇ BIELY
- (E) VÝPLNE OTVOROV – KOVOVÉ DVERE JEDNOKRÍDLOVÉ
- (F) VÝPLNE OTVOROV – DREVENÉ DVERE JEDNOKRÍDLOVÉ PRESKLENÉ
- (G) VÝPLNE OTVOROV – PLASTOVÉ DVERE DVOJKRÍDLOVÉ – FARBA BIELA
- (H) KLAMPIARSKE KONŠTRUKCIE – POZINKOVANÉ
- (I) ZÁMOČNÍCKE KONŠTRUKCIE – FARBA ZELENÁ
- (J) ZÁMOČNÍCKE KONŠTRUKCIE – FARBA HNEDÁ
- (K) VETRACIA MRIEŽKA
- (L) KRYTINA PLECHOVÁ
- (M) KRYTINA ŠINDEL
- (N) EXISTUJÚCI BLEZKOZVOD

HLAVNÝ INŽINIER PROJEKTU: Ing. DOBIŠOVÁ Daniela

ZODP. PROJEKTANT	PROJEKTANT	KRESLIL	VED. PROJ. STREDISKA	CADPROJEKT, s.r.o. Cighanska 9, 971 01 Prievidza IČO: 31 627 251 ©®
Ing. DOBIŠOVÁ Daniela	Ing. JAHODNÍK Martin		CHLPEK Vladislav	

INVESTOR: OBEC RUDNIANSKA LEHOTA	Formát	2 A4
NÁZOV A MIESTO STAVBY ZVÝŠENIE ENERGETICKEJ ÚČINNOSTI BUDOVY MATERSKÁ ŠKOLA, RUDNIANSKA LEHOTA	Dátum	01/2017
	Účel	STAV. ÚPRAVY
OBJEKT ČASŤ STAVEBNO–ARCHITEKTONICKÉ RIEŠENIE	Číslo zákazky	21/14
NÁZOV VÝKRESU POHLADY SZ, JZ EXISTUJÚCI STAV	Kótované v MM 1 : 100	Čís. výkr. 6.

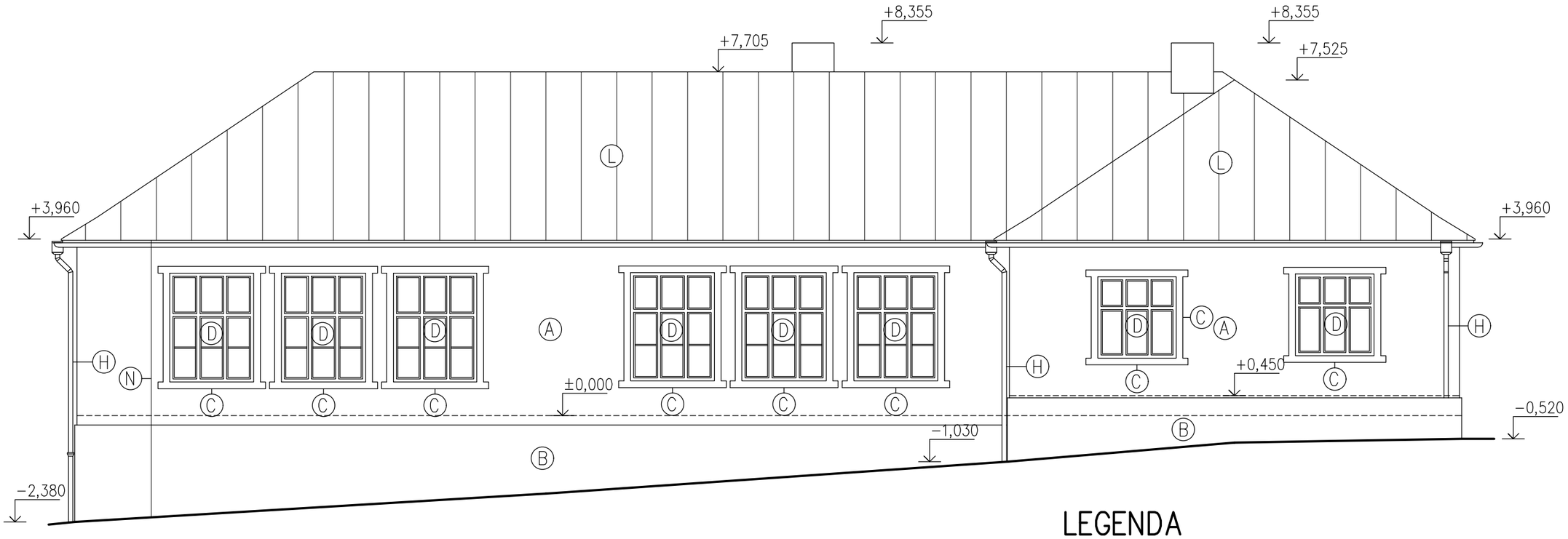

POHLAD JUHOVÝCHODNÝ

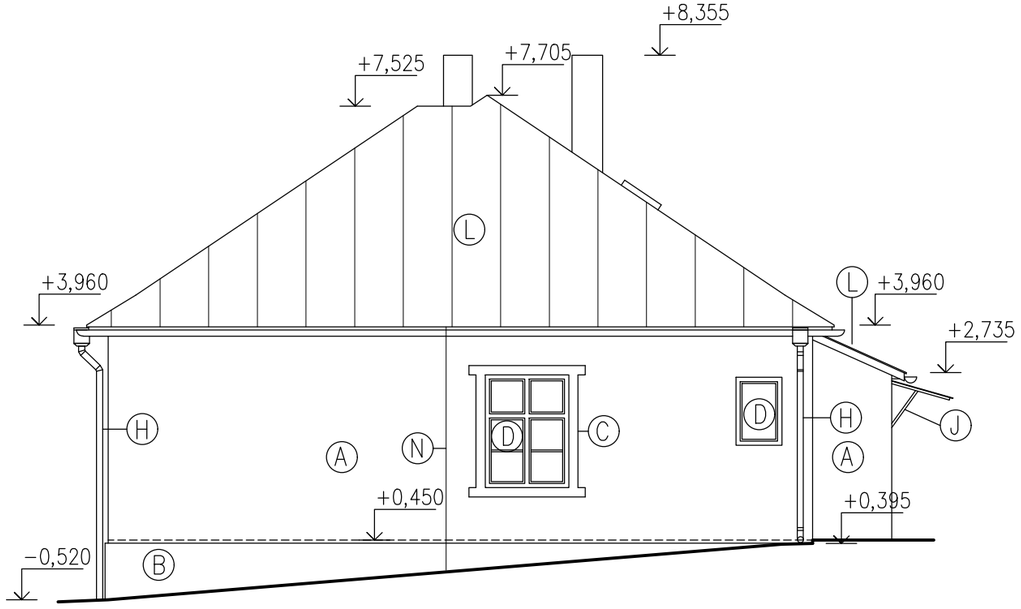

POHLAD SEVEROVÝCHODNÝ

LEGENDA

- (A) EXISTUJÚCA VPC OMIETKA – FARBA BIELA
- (B) EXISTUJÚCI SOKEL– CEMENT. OMIETKA – FARBA BIELA
- (C) EXISTUJÚCE ŠAMBRÁNY OKOLO OKIEN
- (D) VÝPLNE OTVOROV – DREVENÉ OKNÁ V DREVENOM RÁME, FAREBNÝ ODTIEŇ BIELY
- (E) VÝPLNE OTVOROV – KOVOVÉ DVERE JEDNOKRÍDLOVÉ
- (F) VÝPLNE OTVOROV – DREVENÉ DVERE JEDNOKRÍDLOVÉ PRESKLENÉ
- (G) VÝPLNE OTVOROV – PLASTOVÉ DVERE DVOJKRÍDLOVÉ – FARBA BIELA
- (H) KLAMPIARSKE KONŠTRUKCIE – POZINKOVANÉ
- (I) ZÁMOČNÍCKE KONŠTRUKCIE – FARBA ZELENÁ
- (J) ZÁMOČNÍCKE KONŠTRUKCIE – FARBA HNEDÁ
- (K) VETRACIA MRIEŽKA
- (L) KRYTINA PLECHOVÁ
- (M) KRYTINA ŠINDEL
- (N) EXISTUJÚCI BLEZKOZVOD

HLAVNÝ INŽINIER PROJEKTU: Ing. DOBIŠOVÁ Daniela

ZODP. PROJEKTANT	PROJEKTANT	KRESLIL	VED. PROJ. STREDISKA	CADPROJEKT, s.r.o. Cighanska 9, 971 01 Prievidza IČO: 31 627 251
Ing. DOBIŠOVÁ Daniela	Ing. JAHODNÍK Martin		CHLPEK Vladislav	

INVESTOR: OBEC RUDNIANSKA LEHOTA

NÁZOV A MIESTO STAVBY

ZVÝŠENIE ENERGETICKEJ ÚČINNOSTI BUDOVY MATERSKÁ ŠKOLA, RUDNIANSKA LEHOTA

OBJEKT ČASŤ STAVEBNO–ARCHITEKTONICKÉ RIEŠENIE

Formát	2 A4
Dátum	01/2017
Účel	STAV. ÚPRAVY
Číslo zákazky	21/14

NÁZOV VÝKRESU POHLADY SV, JV EXISTUJÚCI STAV

Kótované v MM	Čís. výkr.
1 : 100	7.

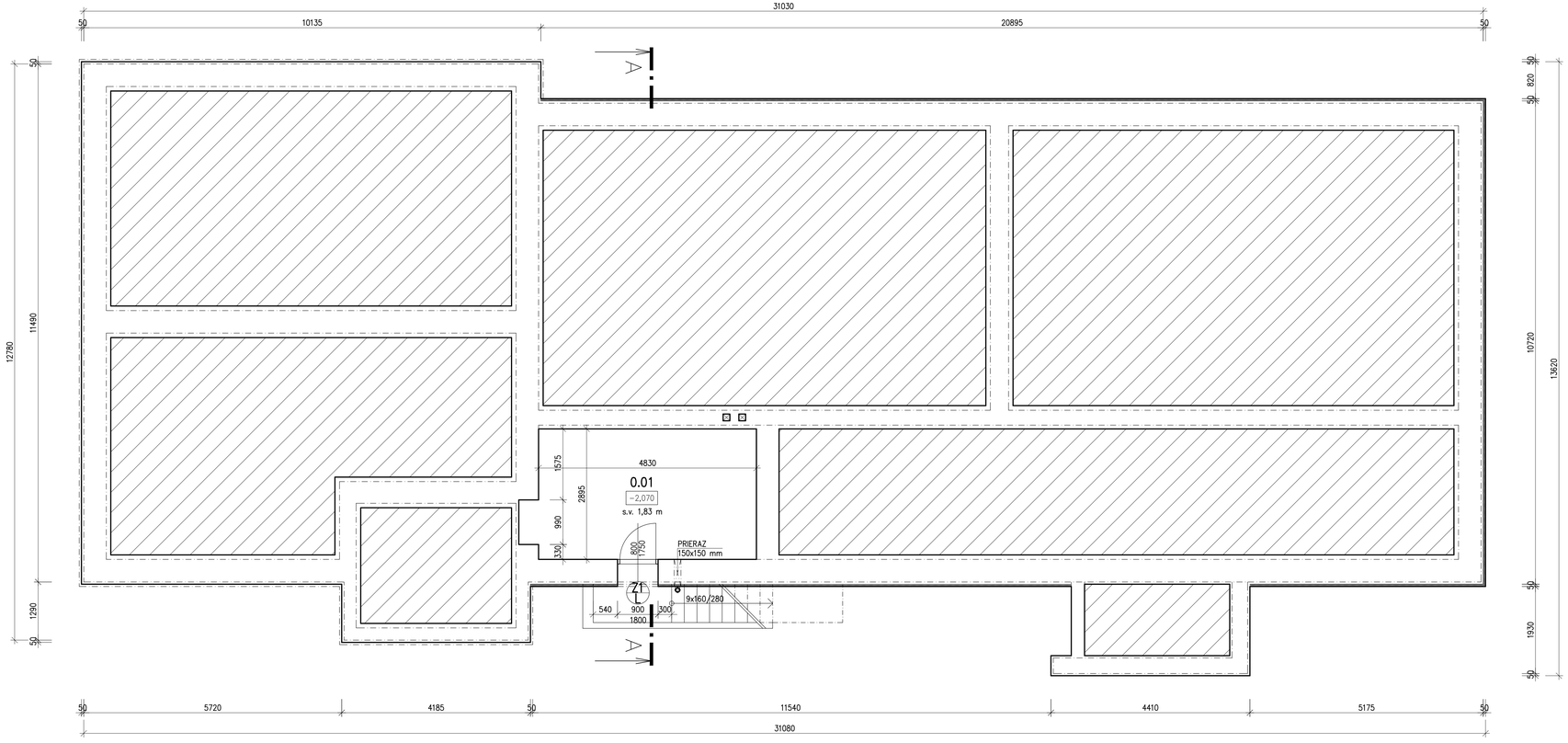

LEGENDA MIESTNOSTI

Č.M.	ÚČEL MIESTNOSTI	PLOCHA	PODLAHA	STENY / STROP	POZNÁMKA
0.01	KOTOLŇA	14,41	CEMENT. POTER	VPC OMIETKA	
				VPC OMIETKA	

LEGENDA MATERIÁLOV

EXISTUJÚCE MURIVO – TRADIČNÉ MUROVACIE MATERIÁLY (TEHLOVÉ MURIVO)
+ZATEPLOVACÍ SYSTÉM HR. 50mm – SOKEL,
TEPELNÁ IZOLÁCIA – ŠEDÝ EPS λ=0,031W/mK

EXISTUJÚCE MURIVO – TRADIČNÉ MUROVACIE MATERIÁLY (TEHLOVÉ MURIVO)
+ZATEPLOVACÍ SYSTÉM HR. 20mm – OSTENIE

EXISTUJÚCE MURIVO – TRADIČNÉ MUROVACIE MATERIÁLY (TEHLOVÉ MURIVO)

PRED VÝROBOU VÝPLNÍ OTVOROV JE NUTNÉ UROBIŤ ZAMERANIE JEDNOTLIVÝCH STAVEBNÝCH OTVOROV.

HLAVNÝ INŽINIER PROJEKTU: Ing. DOBIŠOVÁ Daniela

ZODP. PROJEKTANT	PROJEKTANT	KRESLIL	VED. PROJ. STREDISKA	CADPROJEKT, s.r.o. Cigánska 9, 971 01 Prievidza IČO: 31 627 251
Ing. DOBIŠOVÁ Daniela	Ing. JAHODNÍK Martin		CHLPEK Vladislav	

INVESTOR: OBEC RUDNIANSKA LEHOTA

NÁZOV A MESTO STAVBY
ZVÝŠENIE ENERGETICKEJ ÚČINNOSTI BUDOVY MATERSKÁ ŠKOLA, RUDNIANSKA LEHOTA

OBJEKT ČASŤ: STAVEBNO–ARCHITEKTONICKÉ RIEŠENIE

NÁZOV VÝKRESU: PÔDORYS 1.PP, NAVRHOVANÝ STAV

Formát	8 A4
Dátum	01/2017
Účel	STAV. ÚPRAVY
Číslo zákazky	21/14
Kótované v MM	1 : 50
Čís. výkr.	8.

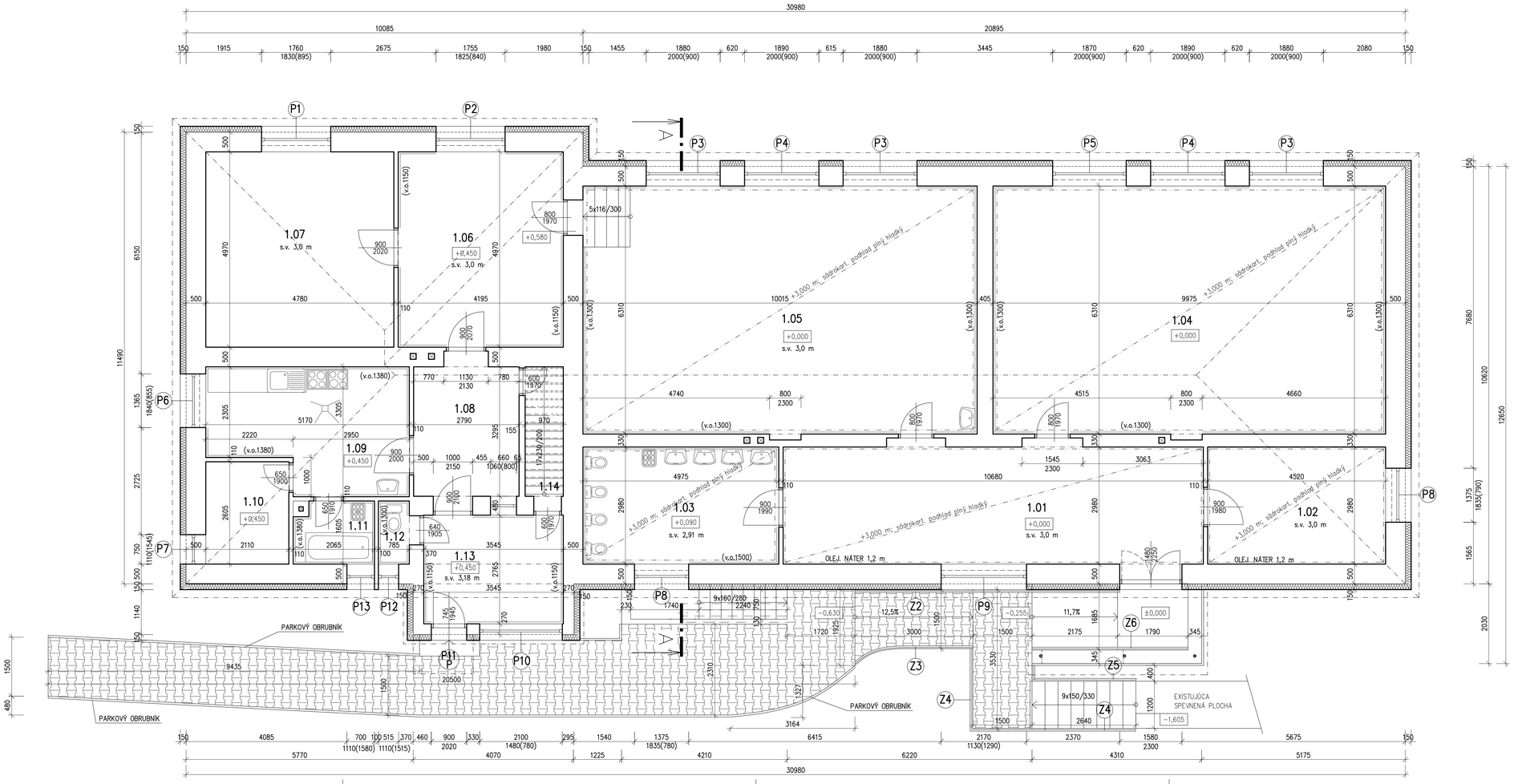

LEGENDA MIESTNOSTI

Č.M.	ÚČEL MIESTNOSTI	PLOCHA	PODLAHA	STENY / STROP	POZNÁMKA
1.01	CHODBA–ŠATŇA	31,82	KERAM. DLAŽBA (P3)	VPC OMIETKA	OLEJ. NÁTER
				SDK PODHLAD	V.1200 mm
1.02	SKLAD	13,47	PVC	VPC OMIETKA	OLEJ. NÁTER
				SDK PODHLAD	V.1200 mm
1.03	KÚPEĽŇA+WC	14,82	KERAM. DLAŽBA (P2)	VPC OMIETKA	KERAM.OBKLAD
				SDK PODHLAD	V.1500 mm
1.04	SPÁLŇA	63,06	PVC+KOBEREC (P1)	VPC OMIETKA	DREV. OBKLAD
				SDK PODHLAD	V.1300 mm
1.05	TRIEDA	63,31	PVC+KOBEREC (P1)	VPC OMIETKA	DREV. OBKLAD
				SDK PODHLAD	V.1300 mm
1.06	JEDÁLEŇ	20,85	PVC	VPC OMIETKA	DREV. OBKLAD
				VPC OMIETKA	V.1150 mm
1.07	RIADITEĽŇA	23,76	PVC+KOBEREC	VPC OMIETKA	
				VPC OMIETKA	
1.08	KANCELÁRIA	8,83	KERAM. DLAŽBA	VPC OMIETKA	
				VPC OMIETKA	
1.09	KUCHYŇA	14,87	KERAM. DLAŽBA	VPC OMIETKA	KERAM.OBKLAD
				VPC OMIETKA	V.1380 mm
1.10	ŠATŇA	5,49	PVC	VPC OMIETKA	
				VPC OMIETKA	
1.11	UPRATOVAČKA	3,15	KERAM. DLAŽBA	VPC OMIETKA	KERAM.OBKLAD
				VPC OMIETKA	V.1380 mm
1.12	WC	1,26	KERAM. DLAŽBA	VPC OMIETKA	DREV. OBKLAD
				VPC OMIETKA	V.1300 mm
1.13	KANCELÁRIA	9,80	PVC	VPC OMIETKA	DREV. OBKLAD
				VPC OMIETKA	V.1150 mm
1.14	SCHODISKO	3,19	DREVENÉ STUPNE	VPC OMIETKA	

LEGENDA MATERIÁLOV

EXISTUJÚCE MURIVO – TRADIČNÉ MUROVACIE MATERIÁLY (TEHLOVÉ MURIVO)
+ZATEPLOVACÍ SYSTÉM HR. 150mm, TEPELNÁ IZOLÁCIA – KAMENNÁ VLNA
λ=0,034W/mK, OSTENIA HR. 20mm, SOKEL IZOLÁCIA EPS SOKLOVÁ DOSKA
λ= 0,033 W/mK, hr. 150 mm, 600 mm NAD ZÁKLADACIU LIŠTU

EXISTUJÚCE MURIVO – TRADIČNÉ MUROVACIE MATERIÁLY
(TEHLOVÉ MURIVO)
+ZATEPLOVACÍ SYSTÉM HR. 20mm – OSTENIE

EXISTUJÚCE MURIVO – TRADIČNÉ MUROVACIE MATERIÁLY
(TEHLOVÉ MURIVO)

PRED VÝROBOU VÝPLNÍ OTVOROV JE NUTNÉ UROBIŤ ZAMERANIE JEDNOTLIVÝCH STAVEBNÝCH OTVOROV.

HLAVNÝ INŽINIER PROJEKTU: Ing. DOBIŠOVÁ Daniela

ZODP. PROJEKTANT	PROJEKTANT	KRESLIL	VED. PROJ. STREDISKA	CADPROJEKT, s.r.o. Cigánska 9, 971 01 Prievidza IČO: 31 627 251
Ing. DOBIŠOVÁ Daniela	Ing. JAHODNÍK Martin		CHLPEK Vladislav	

INVESTOR: OBEC RUDNIANSKA LEHOTA

NÁZOV A MIESTO STAVBY
ZVÝŠENIE ENERGETICKEJ ÚČINNOSTI BUDOVY MATERSKÁ ŠKOLA, RUDNIANSKA LEHOTA

OBJEKT ČASŤ: STAVEBNO–ARCHITEKTONICKÉ RIEŠENIE

NÁZOV VÝKRESU: **PÔDORYS 1.NP, NAVRHOVANÝ STAV**

Formát	8 A4
Dátum	01/2017
Účel	STAV. ÚPRAVY
Číslo zákazky	21/14
Kótované v MM	1 : 50
Čís. výkr.	9.

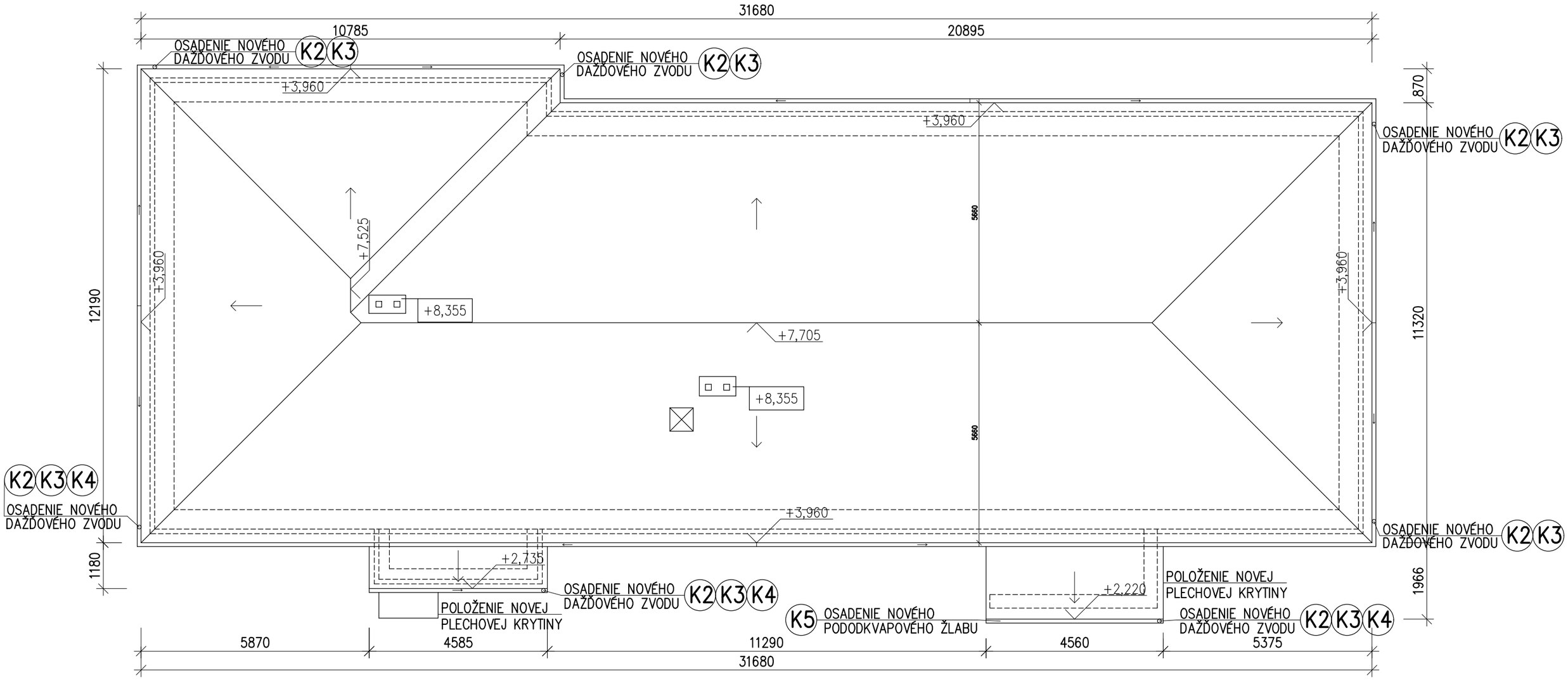

POZNÁMKA:

–KRYTINA EXISTUJÚCA PLECHOVÁ Z POZINKOVANÉHO PLECHU

–KLAMPIARSKE PRVKY SÚ VYHOTOVENÉ Z OCELOVÉHO POZINKOVANÉHO PLECHU HR. 0,6 mm

HLAVNÝ INŽINIER PROJEKTU: Ing. DOBIŠOVÁ Daniela

ZODP. PROJEKTANT	PROJEKTANT	KRESLIL	VED. PROJ. STREDISKA	CADPROJEKT, s.r.o. Cighanska 9, 971 01 Prievidza IČO: 31 627 251 ©©
Ing. DOBIŠOVÁ Daniela	Ing. JAHODNÍK Martin		CHLPEK Vladislav	

INVESTOR: OBEC RUDNIANSKA LEHOTA	Formát	2 A4
NÁZOV A MIESTO STAVBY ZVÝŠENIE ENERGETICKEJ ÚČINNOSTI BUDOVY MATERSKÁ ŠKOLA, RUDNIANSKA LEHOTA	Dátum	01/2017
	Účel	STAV. ÚPRAVY
OBJEKT ČASŤ STAVEBNO–ARCHITEKTONICKÉ RIEŠENIE	Číslo zákazky	21/14
NÁZOV VÝKRESU PÔDORYS STRECHY, NAVRHOVANÝ STAV	Kótované v MM 1 : 100	Čís. výkr. 10.

SKLADBY KONŠTRUKCIÍ

P1
- PVC+PODLOŽKA V HODNÁ NAD PODLAHOVÉ VYKUROVANIE HR. 5 mm
- SAMONIVELIZUJÚCI POTER HR. 2 mm
- BETÓNOVÁ MAZANINA HR. 63 mm S VYKUROVACÍMI TRUBKAMI
- SYSTÉMOVÁ DOSKA HR. 30 mm
- TEPELNÁ IZOLÁCIA HR. 50 mm (EXTRUDOVANÝ POLYSTYRÉN)
- PODKLADNÝ BETÓN S HYDROIZOLAČNOU PRÍSADOU HR. 100 mm VYSTUŽENÝ SIEŤOVINOU
- EXISTUJÚCI NÁSYP

P2
- KERAMICKÁ DLAŽBA DO LEPIACEHO TMELU HR. 10 mm
- SAMONIVELIZUJÚCI POTER HR. 2 mm
- BETÓNOVÁ MAZANINA HR. 63 mm S VYKUROVACÍMI TRUBKAMI
- SYSTÉMOVÁ DOSKA HR. 30 mm
- TEPELNÁ IZOLÁCIA HR. 50 mm (EXTRUDOVANÝ POLYSTYRÉN)
- EXISTUJÚCA STROPNÁ KONŠTRUKCIA

P3
- KERAMICKÁ DLAŽBA DO LEPIACEHO TMELU HR. 10 mm
- SAMONIVELIZUJÚCI POTER HR. 2 mm
- BETÓNOVÁ MAZANINA HR. 63 mm S VYKUROVACÍMI TRUBKAMI
- SYSTÉMOVÁ DOSKA HR. 30 mm
- TEPELNÁ IZOLÁCIA HR. 50 mm (EXTRUDOVANÝ POLYSTYRÉN)
- PODKLADNÝ BETÓN S HYDROIZOLAČNOU PRÍSADOU HR. 100 mm VYSTUŽENÝ SIEŤOVINOU
- EXISTUJÚCI NÁSYP

S
- EXISTUJÚCA STROPNÁ KONŠTRUKCIA
- MINERÁLNA VLNA HR. 180 mm
- MINERÁLNA VLNA HR. 180 mm
- DVOJÚROVŇOVÝ KRÍŽOVÝ ROŠT NA SÁDROKARTÓN
- PARONEPRIEPUSTNÁ FÓLIA
- PROTIPOŽIARNE SÁDROKART. DOSKY HR. 12,5 mm

S1
- ÚSPORNÝ DREVENÝ ZÁKLOP HR. 25 mm
- MULTIREFLEXNÁ VIACVRSTVOVÁ CELOPLOŠNE ZVÁRANÁ IZOLÁCIA HR. 11 mm S PARONEPRIEPUSTNOU A PAROPRIEPUSTNOU FÓLIOU
- MINERÁLNA VLNA HR. 140 mm
- PARONEPRIEPUSTNÁ FÓLIA
- EXISTUJÚCA KONŠTRUKCIA STROPU

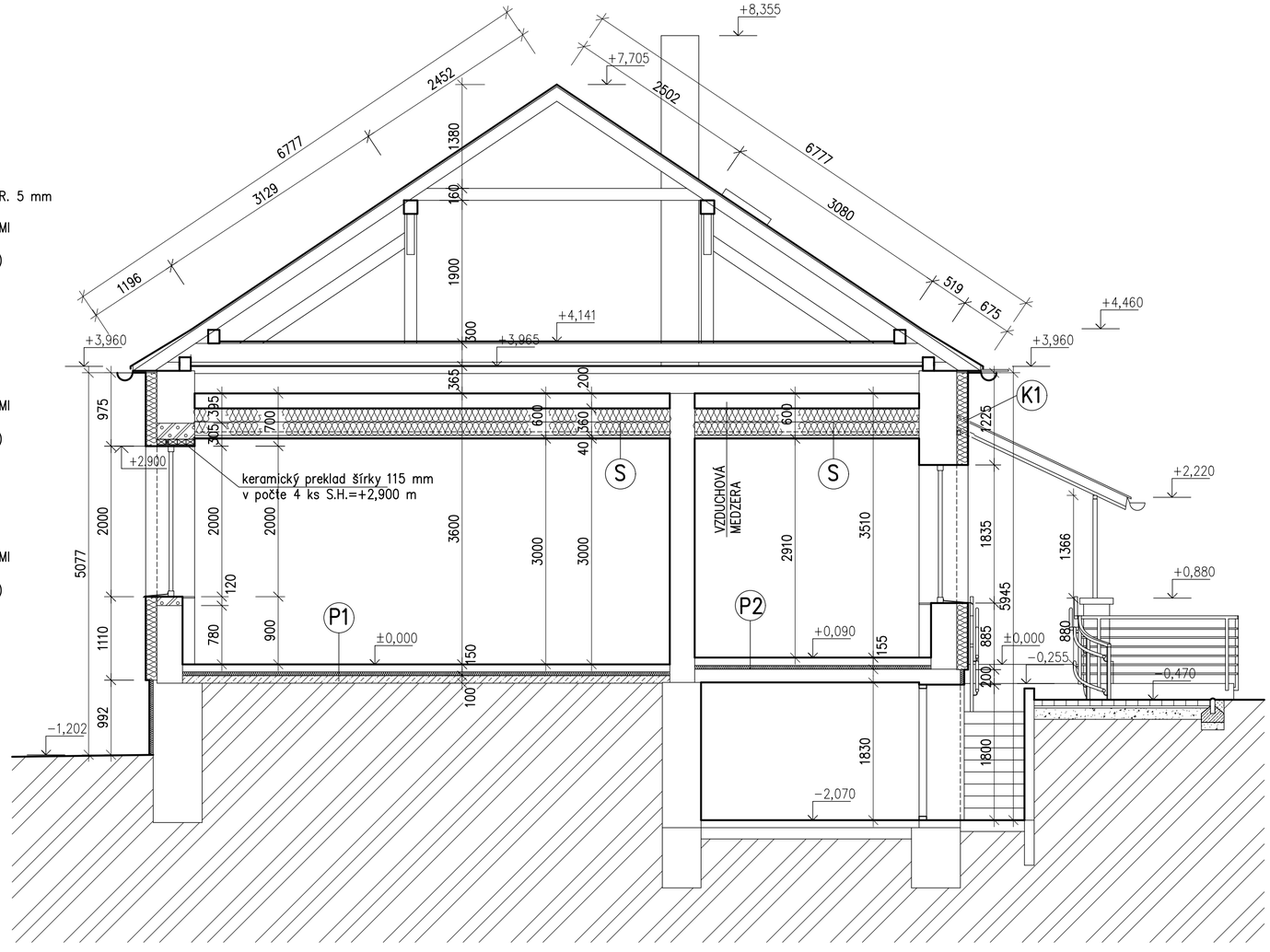

LEGENDA MATERIÁLOV

- EXISTUJÚCE MURIVO – TRADIČNÉ MUROVACIE MATERIÁLY (TEHLOVÉ MURIVO) +ZATEPLOVACÍ SYSTÉM HR. 150mm, TEPELNÁ IZOLÁCIA – KAMENNÁ VLNA λ=0,034W/mK, OSTENIA HR. 20mm, SOKEL IZOLÁCIA EPS SOKLOVÁ DOSKA λ= 0,033 W/mK, hr. 150 mm, 600 mm NAD ZAKLADACIU LIŠTU
- EXISTUJÚCE MURIVO – TRADIČNÉ MUROVACIE MATERIÁLY (TEHLOVÉ MURIVO) +ZATEPLOVACÍ SYSTÉM HR. 50mm – SOKEL, TEPELNÁ IZOLÁCIA – ŠEDÝ EPS λ=0,031W/mK
- EXISTUJÚCE MURIVO – TRADIČNÉ MUROVACIE MATERIÁLY (TEHLOVÉ MURIVO) +ZATEPLOVACÍ SYSTÉM HR. 20mm – OSTENIE
- EXISTUJÚCE MURIVO – TRADIČNÉ MUROVACIE MATERIÁLY (TEHLOVÉ MURIVO)
- ZÁMKOVÁ DLAŽBA
- ŠTRKOPIESKOVÝ NÁSYP
- RASTLÝ TERÉN
- POROBETÓNOVÉ TVÁRNICE P2–440

KLAMPIARSKE PRVKY:

– KLAMPIARSKE PRVKY SÚ VYHOTOVENÉ Z OCELOVÉHO POZINKOVANÉHO PLECHU HR. 0,6 mm

K1 – OPLECHOVANIE STENY

HLAVNÝ INŽINIER PROJEKTU: Ing. DOBIŠOVÁ Daniela

ZODP. PROJEKTANT	PROJEKTANT	KRESLIL	VED. PROJ. STREDISKA	CADPROJEKT, s.r.o. Cigbanska 9, 971 01 Prievidza IČO: 31 627 251 ©.
Ing. DOBIŠOVÁ Daniela	Ing. JAHODNÍK Martin		CHLPEK Vladislav	

INVESTOR: OBEC RUDNIANSKA LEHOTA	Formát	3 A4
NÁZOV A MIESTO STAVBY: ZVÝŠENIE ENERGETICKEJ ÚČINNOSTI BUDOVY MATERSKÁ ŠKOLA, RUDNIANSKA LEHOTA	Dátum	01/2017
	Účel	STAV. ÚPRAVY
OBJEKT ČASŤ: STAVEBNO–ARCHITEKTONICKÉ RIEŠENIE	Číslo zákazky	21/14
NÁZOV VÝKRESU: REZ A–A, NAVRHOVANÝ STAV	Kótované v MM: 1 : 50	Čís. výkr.: 11.

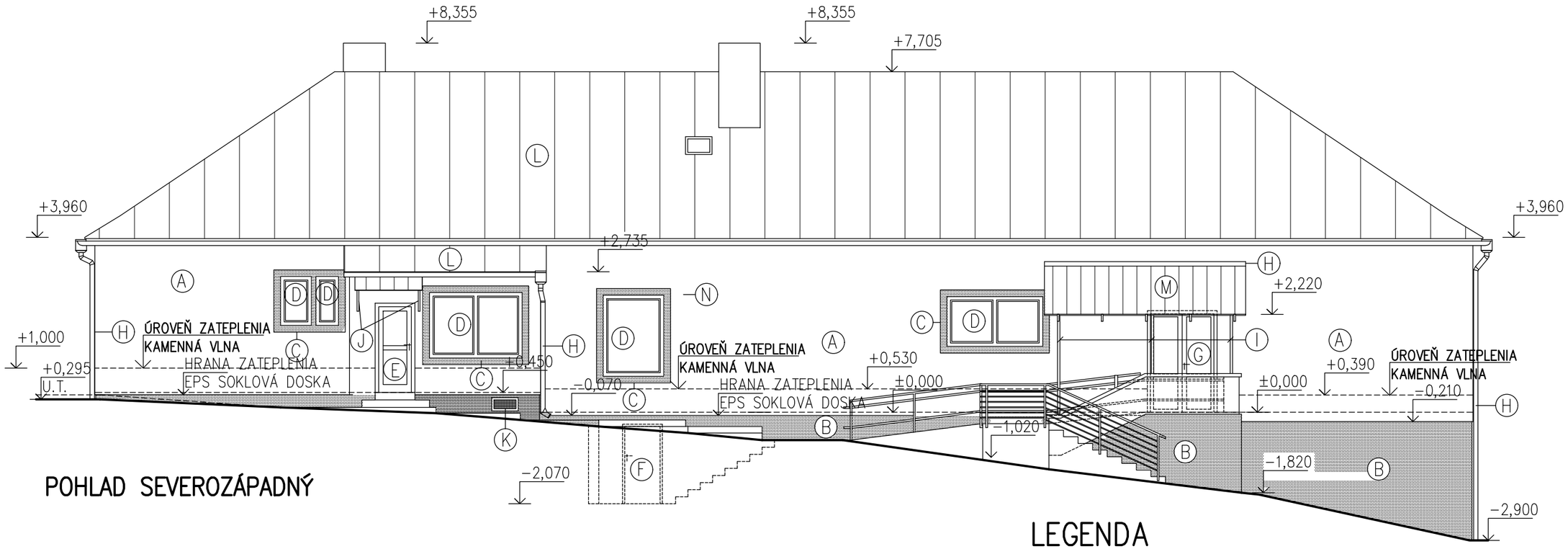

POHLAD SEVEROZÁPADNÝ

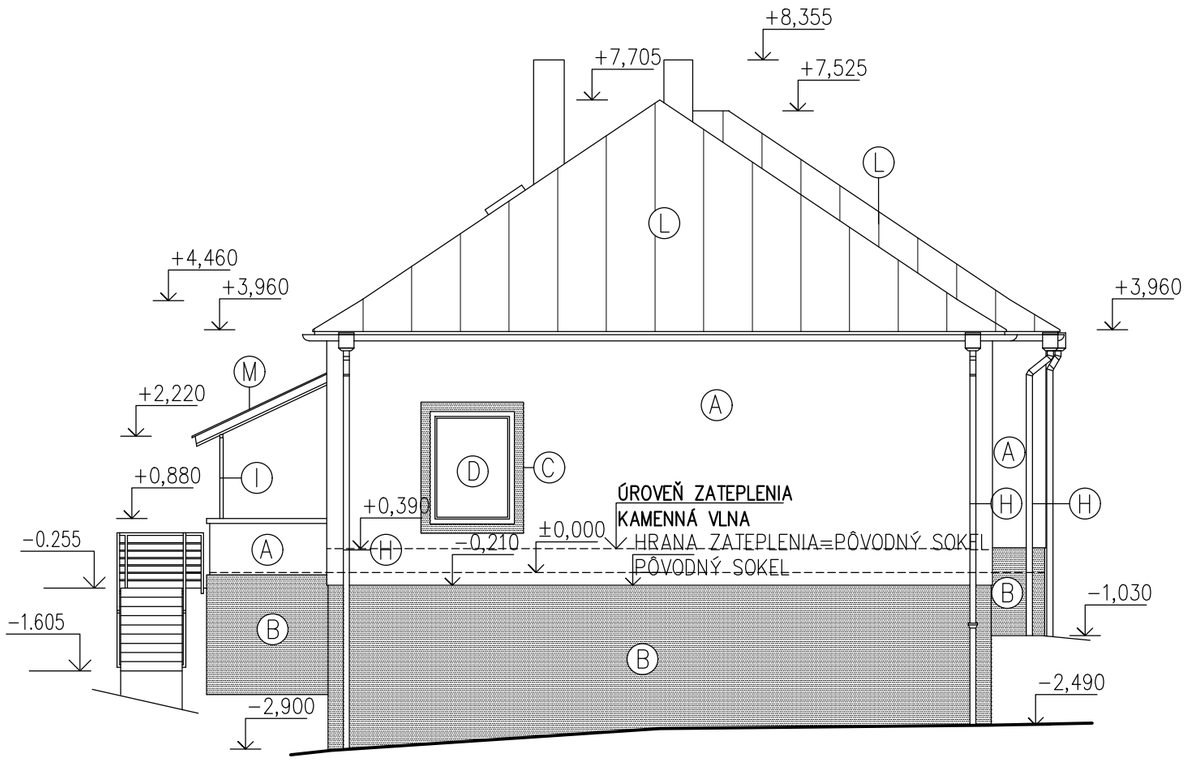

POHLAD JUHOZÁPADNÝ

LEGENDA

- (A) NAVRHOVANÁ SILIKÁTOVÁ OMIETKA – FARBU SI URČÍ INVESTOR PRI REALIZÁCIÍ
- (B) NAVRHOVANÁ SILIKÁTOVÁ OMIETKA SOKLA – FARBU SI URČÍ INVESTOR PRI REALIZÁCIÍ
- (C) NAVRHOVANÁ SILIKÁTOVÁ OMIETKA –FARBA PODLA FARBY SOKLA
- (D) NAVRHOVANÉ VÝPLNE OTVOROV – PLASTOVÉ OKNÁ, FAREBNÝ ODTIEŇ BIELY
- (E) NAVRHOVANÉ VÝPLNE OTVOROV – PLASTOVÉ DVERE JEDNOKRÍDLOVÉ, FAREBNÝ ODTIEŇ BIELY
- (F) NAVRHOVANÉ VÝPLNE OTVOROV – KOVOVÉ DVERE JEDNOKRÍDLOVÉ
- (G) EXISTUJÚCE VÝPLNE OTVOROV – PLASTOVÉ DVERE DVOJKRÍDLOVÉ – FARBA BIELA
- (H) NAVRHOVANÉ KLAMPIARSKE KONŠTRUKCIE – POZINKOVANÉ
- (I) EXISTUJÚCE ZÁMOČNÍCKE KONŠTRUKCIE – FARBA ZELENÁ
- (J) EXISTUJÚCE ZÁMOČNÍCKE KONŠTRUKCIE – FARBA HNEDÁ
- (K) VETRACIA MRIEŽKA – PLASTOVÁ, FARBA BIELA
- (L) EXISTUJÚCA KRYTINA PLECHOVÁ
- (M) NAVRHOVANÁ KRYTINA PLECHOVÁ – POZINKOVANÁ

HLAVNÝ INŽINIER PROJEKTU: Ing. DOBIŠOVÁ Daniela

ZODP. PROJEKTANT	PROJEKTANT	KRESLIL	VED. PROJ. STREDISKA	CADPROJEKT, s.r.o. Cighanska 9, 971 01 Prievidza IČO: 31 627 251 ©c
Ing. DOBIŠOVÁ Daniela	Ing. JAHODNÍK Martin		CHLPEK Vladislav	

INVESTOR: OBEC RUDNIANSKA LEHOTA	Formát	2 A4
NÁZOV A MIESTO STAVBY ZVÝŠENIE ENERGETICKEJ ÚČINNOSTI BUDOVY MATERSKÁ ŠKOLA, RUDNIANSKA LEHOTA	Dátum	01/2017
	Účel	STAV. ÚPRAVY
OBJEKT ČASŤ STAVEBNO–ARCHITEKTONICKÉ RIEŠENIE	Číslo zákazky	21/14
NÁZOV VÝKRESU POHLADY SZ, JZ NAVRHOVANÝ STAV	Kótované v MM 1 : 100	Čís. výkr. 12.

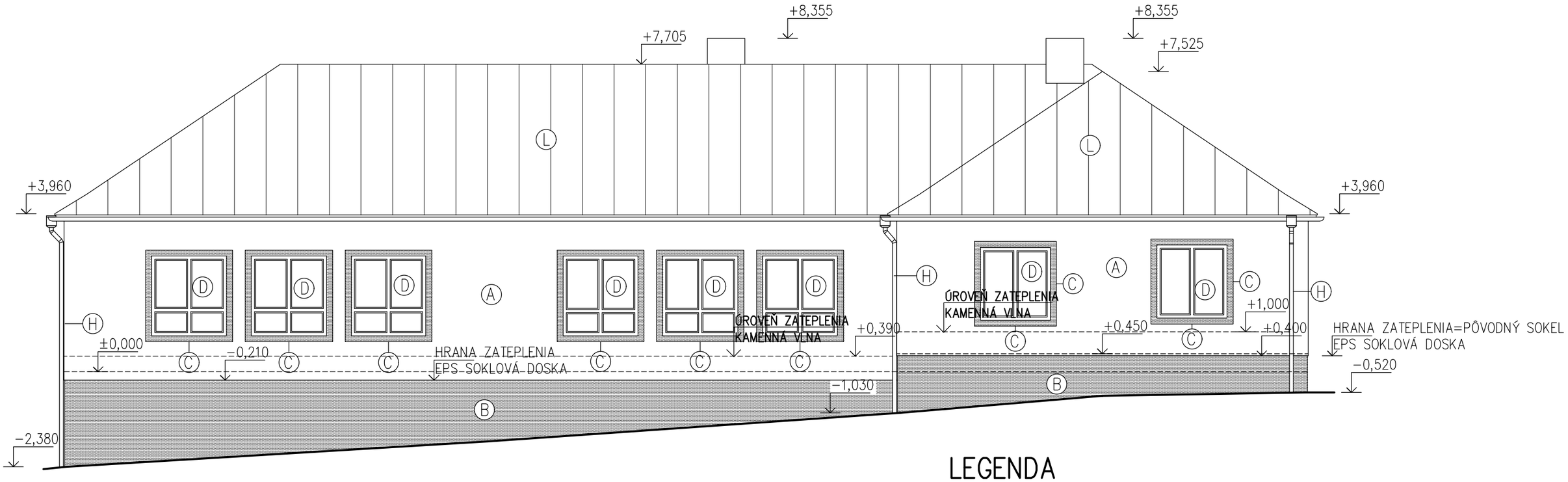

POHLAD JUHOVÝCHODNÝ

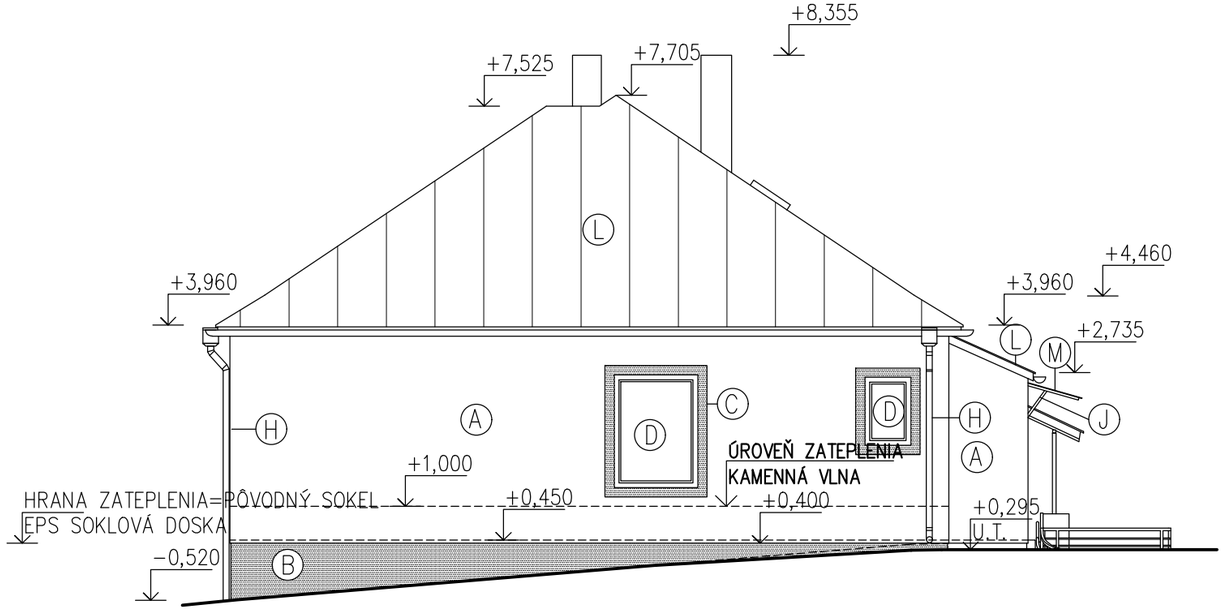

POHLAD SEVEROVÝCHODNÝ

LEGENDA

- (A) NAVRHOVANÁ SILIKÁTOVÁ OMIETKA – FARBU SI URČÍ INVESTOR PRI REALIZÁCIÍ
- (B) NAVRHOVANÁ SILIKÁTOVÁ OMIETKA SOKLA – FARBU SI URČÍ INVESTOR PRI REALIZÁCIÍ
- (C) NAVRHOVANÁ SILIKÁTOVÁ OMIETKA –FARBA PODLA FARBY SOKLA
- (D) NAVRHOVANÉ VÝPLNE OTVOROV – PLASTOVÉ OKNÁ, FAREBNÝ ODTIEŇ BIELY
- (E) NAVRHOVANÉ VÝPLNE OTVOROV – PLASTOVÉ DVERE JEDNOKRÍDLOVÉ, FAREBNÝ ODTIEŇ BIELY
- (F) NAVRHOVANÉ VÝPLNE OTVOROV – KOVOVÉ DVERE JEDNOKRÍDLOVÉ
- (G) EXISTUJÚCE VÝPLNE OTVOROV – PLASTOVÉ DVERE DVOJKRÍDLOVÉ – FARBA BIELA
- (H) NAVRHOVANÉ KLAMPIARSKE KONŠTRUKCIE – POZINKOVANÉ
- (I) EXISTUJÚCE ZÁMOČNÍCKE KONŠTRUKCIE – FARBA ZELENÁ
- (J) EXISTUJÚCE ZÁMOČNÍCKE KONŠTRUKCIE – FARBA HNEDÁ
- (K) VETRACIA MRIEŽKA – PLASTOVÁ, FARBA BIELA
- (L) EXISTUJÚCA KRYTINA PLECHOVÁ
- (M) NAVRHOVANÁ KRYTINA PLECHOVÁ – POZINKOVANÁ

HLAVNÝ INŽINIER PROJEKTU: Ing. DOBIŠOVÁ Daniela

ZODP. PROJEKTANT	PROJEKTANT	KRESLIL	VED. PROJ. STREDISKA	CADPROJEKT, s.r.o. Cighanska 9, 971 01 Prievidza IČO: 31 627 251 ©)
Ing. DOBIŠOVÁ Daniela	Ing. JAHODNÍK Martin		CHLPEK Vladislav	

INVESTOR: OBEC RUDNIANSKA LEHOTA

NÁZOV A MIESTO STAVBY

ZVÝŠENIE ENERGETICKEJ ÚČINNOSTI BUDOVY MATERSKÁ ŠKOLA, RUDNIANSKA LEHOTA

OBJEKT ČASŤ: STAVEBNO–ARCHITEKTONICKÉ RIEŠENIE

Formát	2 A4
Dátum	01/2017
Účel	STAV. ÚPRAVY
Číslo zákazky	21/14

NÁZOV VÝKRESU: **POHLADY SV, JV NAVRHOVANÝ STAV**

Kótované v MM	Čís. výkr.
1 : 100	13.

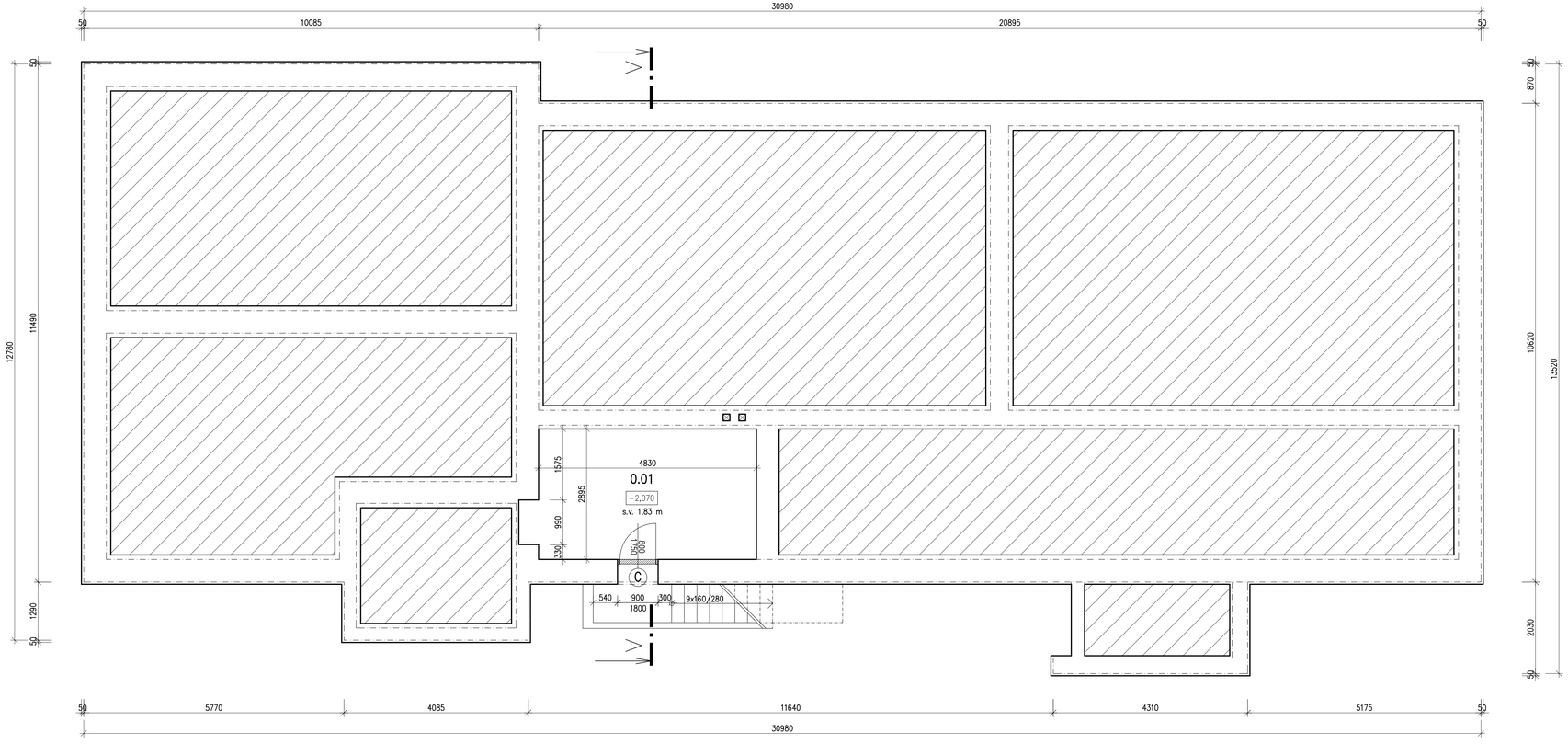

LEGENDA MIESTNOSTI

Č.M.	ÚČEL MIESTNOSTI	PLOCHA	PODLAHA	STENY / STROP	POZNÁMKA
0.01	KOTOLŇA	14,41	CEMENT. POTER	VPC OMIETKA	
				VPC OMIETKA	

LEGENDA MATERIÁLOV

EXISTUJÚCE MURIVO – TRADIČNÉ MUROVACIE MATERIÁLY (TEHLOVÉ MURIVO)

VYBÚRANÉ KONŠTRUKCIE

POZNÁMKY

(C) – DEMONTÁŽ EXISTUJÚCICH VÝPLNÍ OTVOROV (KOVOVÉ DVERE)

HLAVNÝ INŽINIER PROJEKTU: Ing. DOBIŠOVÁ Daniela

ZODP. PROJEKTANT	PROJEKTANT	KRESLIL	VED. PROJ. STREDISKA	CADPROJEKT, s.r.o.
Ing. DOBIŠOVÁ Daniela	Ing. JAHODNÍK Martin		CHLPEK Vladislav	Cigánska 9, 971 01 Prievidza IČO: 31 627 251

INVESTOR: OBEC RUDNIANSKA LEHOTA

NÁZOV A MESTO STAVBY
ZVÝŠENIE ENERGETICKEJ ÚČINNOSTI BUDOVY MATERSKÁ ŠKOLA, RUDNIANSKA LEHOTA

OBJEKT ČASŤ: STAVEBNO–ARCHITEKTONICKÉ RIEŠENIE

NÁZOV VÝKRESU: PÔDORYS 1.PP, EXISTUJÚCI STAV+BÚRACIE PRÁCE

Formát	8 A4
Dátum	01/2017
Účel	STAV. ÚPRAVY
Číslo zákazky	21/14
Kótované v MM	1 : 50
Čís. výkr.	1.

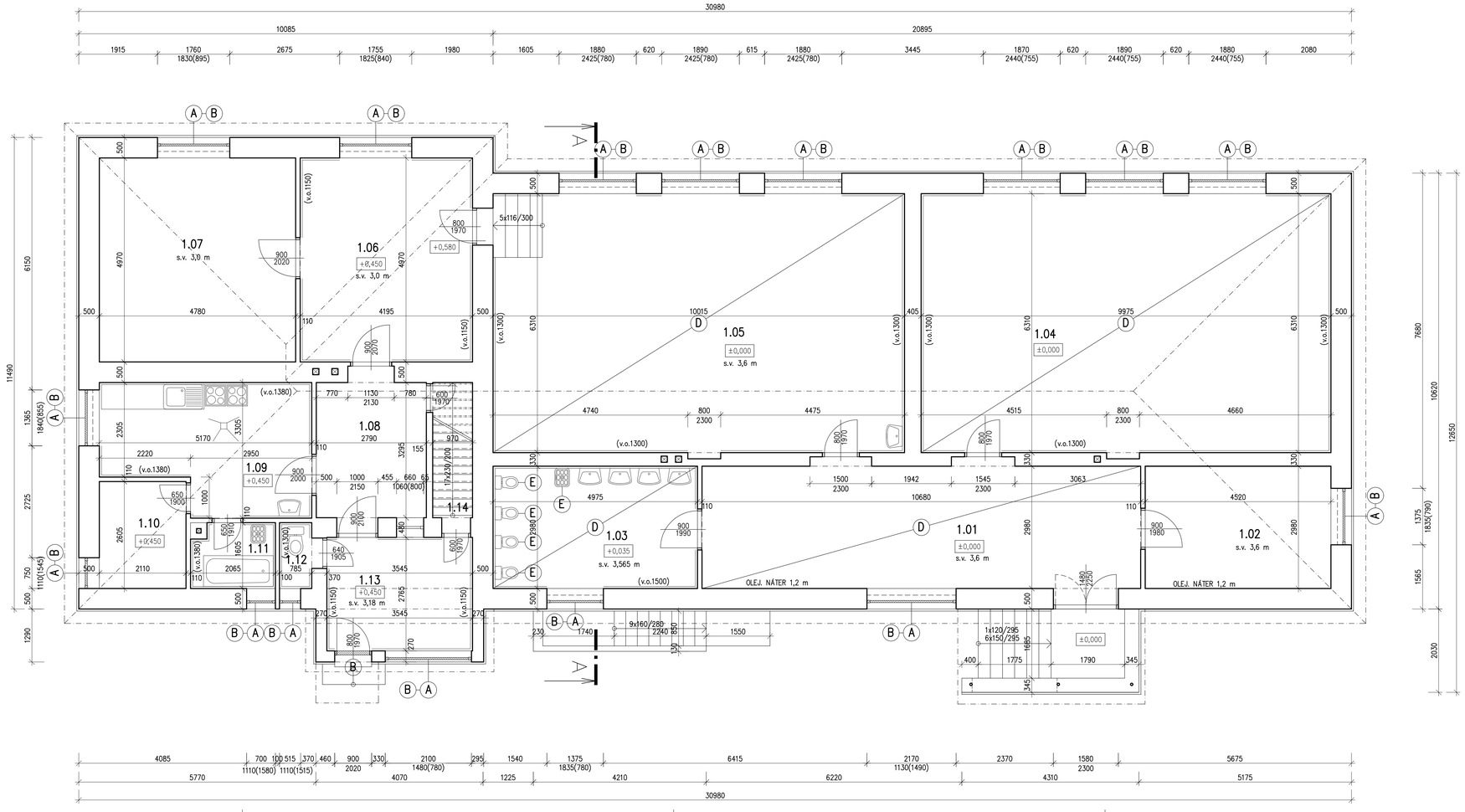

LEGENDA MIESTNOSTI

Č.M.	ÚČEL MIESTNOSTI	PLOCHA	PODLAHA	STENY / STROP	POZNÁMKA
1.01	CHODBA–ŠATŇA	31,82	PVC	VPC OMIETKA	OLEJ. NÁTER
				VPC OMIETKA	V.1200 mm
1.02	SKLAD	13,47	PVC	VPC OMIETKA	OLEJ. NÁTER
				VPC OMIETKA	V.1200 mm
1.03	KÚPEĽŇA+WC	14,82	KERAM. DLAŽBA	VPC OMIETKA	KERAM.OBKLAD
				VPC OMIETKA	V.1500 mm
1.04	SPÁLŇA	63,06	PVC+KOBEREC	VPC OMIETKA	DREV. OBKLAD
				VPC OMIETKA	V.1300 mm
1.05	TRIEDA	63,31	PVC+KOBEREC	VPC OMIETKA	DREV. OBKLAD
				VPC OMIETKA	V.1300 mm
1.06	JEDÁLEŇ	20,85	PVC	VPC OMIETKA	DREV. OBKLAD
				VPC OMIETKA	V.1150 mm
1.07	RIADITEĽŇA	23,76	PVC+KOBEREC	VPC OMIETKA	
				VPC OMIETKA	
1.08	KANCELÁRIA	8,83	KERAM. DLAŽBA	VPC OMIETKA	
				VPC OMIETKA	
1.09	KUCHYŇA	14,87	KERAM. DLAŽBA	VPC OMIETKA	KERAM.OBKLAD
				VPC OMIETKA	V.1380 mm
1.10	ŠATŇA	5,49	PVC	VPC OMIETKA	
				VPC OMIETKA	
1.11	UPRATOVAČKA	3,15	KERAM. DLAŽBA	VPC OMIETKA	KERAM.OBKLAD
				VPC OMIETKA	V.1380 mm
1.12	WC	1,26	KERAM. DLAŽBA	VPC OMIETKA	DREV. OBKLAD
				VPC OMIETKA	V.1300 mm
1.13	KANCELÁRIA	9,80	PVC	VPC OMIETKA	DREV. OBKLAD
				VPC OMIETKA	V.1150 mm
1.14	SCHODISKO	3,19	DREVENÉ STUPNE	VPC OMIETKA	

LEGENDA MATERIÁLOV

EXISTUJÚCE MURIVO – TRADIČNÉ MUROVACIE MATERIÁLY (TEHLOVÉ MURIVO)

VYBÚRANÉ KONŠTRUKCIE

POZNÁMKY

(A) – DEMONTÁŽ EXISTUJÚCICH PARAPETNÝCH DOSIEK

(B) – DEMONTÁŽ EXISTUJÚCICH VÝPLNÍ OTVOROV (DREVENÉ OKNÁ, DVERE)

(D) – ODSTRÁNENIE PÔVODNÝCH PODLAHOVÝCH VRSTIEV

(E) – DEMONTÁŽ A SPÄTNÁ MONTÁŽ ZARIADOVACÍCH PREDMETOV

HLAVNÝ INŽINIER PROJEKTU: Ing. DOBIŠOVÁ Daniela

ZODP. PROJEKTANT	PROJEKTANT	KRESLIL	VED. PROJ. STREDISKA	CADPROJEKT, s.r.o.
Ing. DOBIŠOVÁ Daniela	Ing. JAHODNÍK Martin		CHLPEK Vladislav	Cigánska 9, 971 01 Prievidza IČO: 31 627 251

INVESTOR: OBEC RUDNIANSKA LEHOTA

NÁZOV A MESTO STAVBY
ZVÝŠENIE ENERGETICKEJ ÚČINNOSTI BUDOVY MATERSKÁ ŠKOLA, RUDNIANSKA LEHOTA

OBJEKT ČASŤ: STAVEBNO–ARCHITEKTONICKÉ RIEŠENIE

NÁZOV VÝKRESU: PÔDORYS 1.NP, EXISTUJÚCI STAV+BÚRACIE PRÁCE

Formát	8 A4
Dátum	01/2017
Účel	STAV. ÚPRAVY
Číslo zákazky	21/14
Kótované v MM	1 : 50
Čís. výkr.	2.

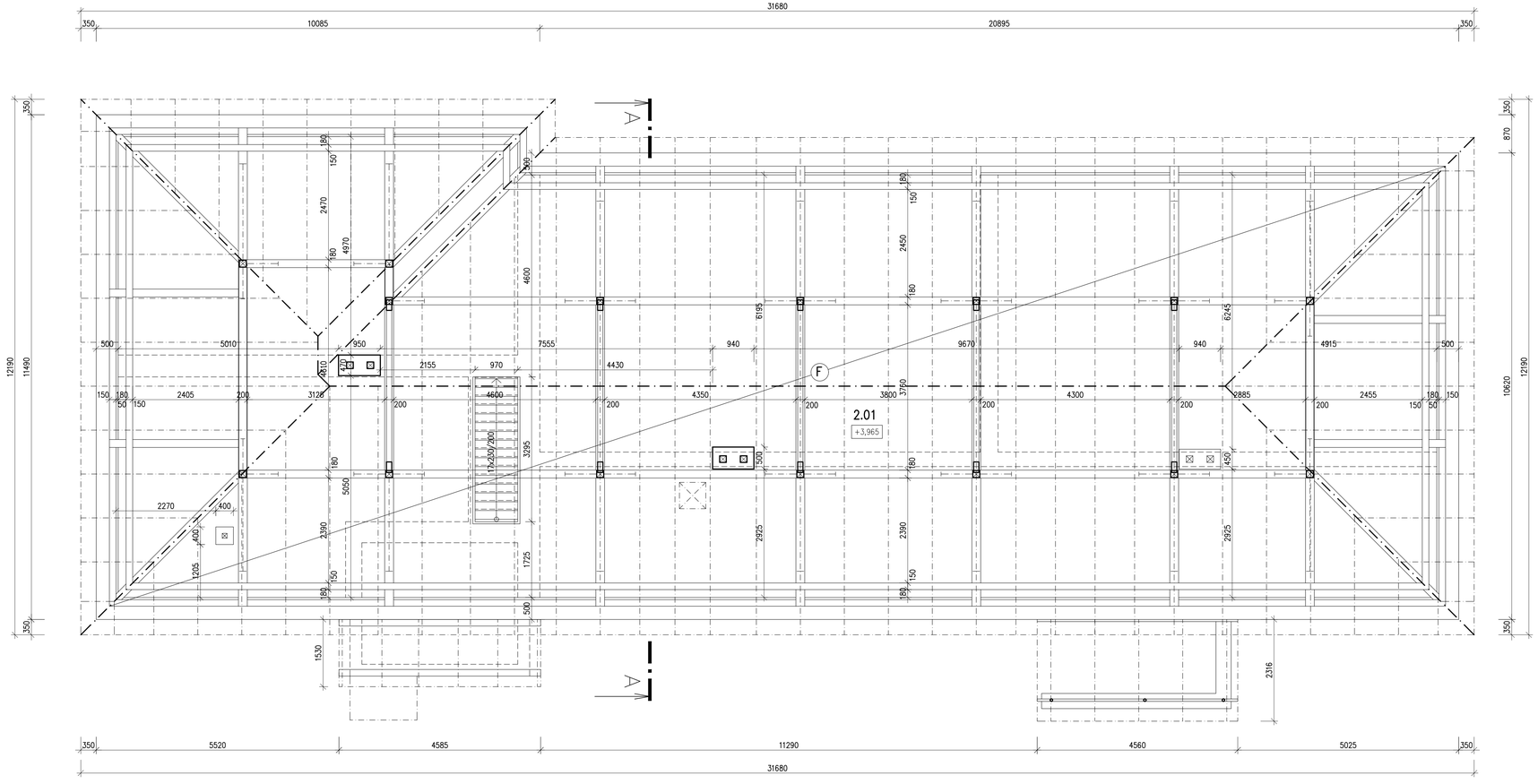

LEGENDA MIESTNOSTI

Č.M.	ÚČEL MIESTNOSTI	PLOCHA	PODLAHA	STENY / STROP	POZNÁMKA
2.01	PODKROVIE	265,78	CEMENT. POTER		

LEGENDA MATERIÁLOV

EXISTUJÚCE MURIVO – TRADIČNÉ MUROVACIE MATERIÁLY (TEHLOVÉ MURIVO)

POZNÁMKY

(F) – VYČISTENIE PODKROVNÉHO PRIESTORU

HLAVNÝ INŽINIER PROJEKTU: Ing. DOBIŠOVÁ Daniela

ZODP. PROJEKTANT	PROJEKTANT	KRESLIL	VED. PROJ. STREDISKA	CADPROJEKT, s.r.o. Cigánska 9, 971 01 Prievidza IČO: 31 627 251
Ing. DOBIŠOVÁ Daniela	Ing. JAHODNÍK Martin		CHLPEK Vladislav	

INVESTOR: OBEC RUDNIANSKA LEHOTA

NÁZOV A MESTO STAVBY: ZVÝŠENIE ENERGETICKEJ ÚČINNOSTI BUDOVY MATERSKÁ ŠKOLA, RUDNIANSKA LEHOTA

OBJEKT ČASŤ: STAVEBNO–ARCHITEKTONICKÉ RIEŠENIE

NÁZOV VÝKRESU: PÔDORYS KROVU, EXISTUJÚCI STAV+BÚRACIE PRÁCE

Formát	8 A4
Dátum	01/2017
Účel	STAV. ÚPRAVY
Číslo zákazky	21/14
Kótované v MM	1 : 50
Čís. výkr.	3.